CZĘŚĆ GRAFICZNA

SPIS RYSUNKÓW

1.	Mapa orientacyjna	skala 1:10 000
2.1	Plan sytuacyjno - wysokościowy ark. 1- ANEKS	skala 1: 1000
2.2	Plan sytuacyjno - wysokościowy ark. 2- ANEKS	skala 1: 1000
3.	Schemat sieci kanalizacyjnej – plansza zbiorcza -ANEKS	skala 1: 2000
4.1	Profil podłużny kanału „A” Dz 400 mm PVC - ANEKS	skala 1:100/1000
4.2	Profil podłużny kanału „B” Dz 315 mm PE – część 1- ANEKS	skala 1:100/1000
4.3	Profil podłużny kanału „B” Dz 315 mm PE - część 2 - ANEKS	skala 1:100/1000
4.4	Profil podłużny kanału „B” Dz 315 mm PE – cześć 3 - ANEKS	skala 1:100/1000
4.5	Profil podłużny kanału „C” Dz 160 mm PE - część 1 -ANEKS	skala 1:100/1000
4.6	Profil podłużny kanału „C” Dz 160 mm PE - część 2 - ANEKS	skala 1:100/1000
4.7	Profil podłużny kanału „C” Dz 160 mm PE – część 3 - ANEKS	skala 1:100/1000
4.8	Profil podłużny kanału „D” -ANEKS	skala 1:100/1000
5.1	Studzienka kanalizacyjna Ø 1500 mm betonowa	skala 1:30
5.2	Studzienka kanalizacyjna Ø 1000 mm z tworzywa	Skala 1:15
5.3	Studzienka kontrolna na rurociągu tłocznym - ANEKS	skala 1:15
5.3.1	Studzienka kontrolna na rurociągu tłocznym - betonowa	
5.4	Studzienka kontrolna z zasuwami przed i za studnią - ANEKS	skala 1:30
5.5	Studnia rozprężna Ø 1500 mm - ANEKS	skala 1:30
5.6	Odpowietrzenie	skala 1:20
5.7	Studnia kanalizacyjna Ø 1200 mm betonowa	skala 1:30
6.	RYSUNEK NIE AKTUALNY!	skala 1:100
7.	Zabezpieczenie kabli energetycznych i teletechnicznych	

8.1	Przejście kanałem tłocznym pod potokiem – W1	skala 1:200
8.2	Profil przekroczenia – W1 kanałem Dz 315 mm	skala 1:100/100
8.3	Profil przekroczenia – W1 kanałem Dz 160 mm	skala 1:100/100
8.4	Przejście kanałem tłocznym pod potokiem – W2	skala 1:200
8.5	Profil przekroczenia – W2 kanałem Dz 315 mm	skala 1:100/100
8.6	Profil przekroczenia – W2 kanałem Dz 160 mm	skala 1:100/100
9.	Schemat zbiornika pompowni	skala 1:200
10.	Plan zagospodarowania działki pod pompownię	skala 1:100
11.	Podłączenie rurociągów do pompowni i studnie z przepływomierzami	skala 1: 30
12.	Pompownia ze zbiornikami retencyjnymi	skala 1:50
13.	Fundamenty i sposób kotwiczenia zbiorników retencyjnych	
14.	Przekrój poprzeczny wjazdu do pompowni	

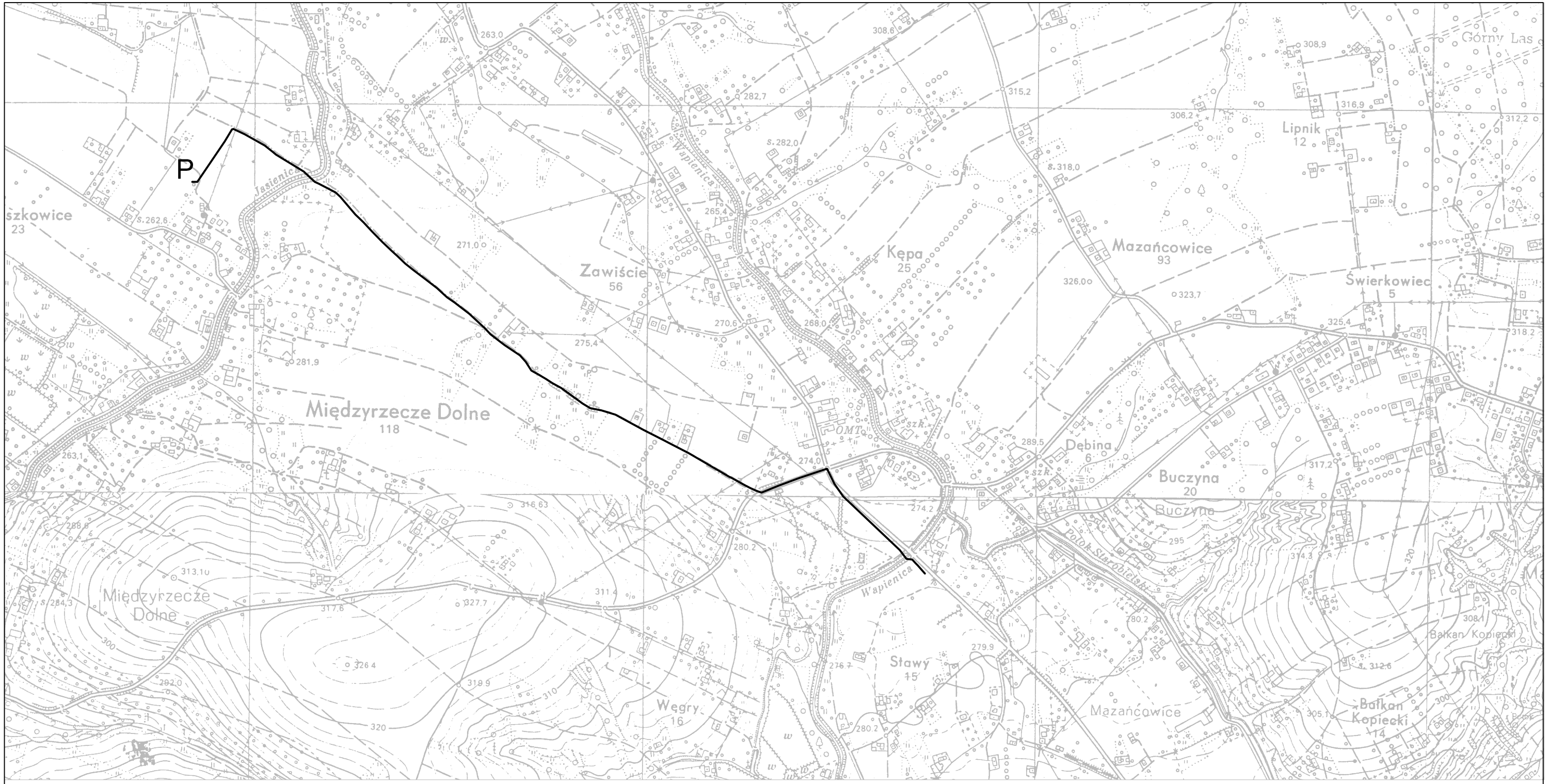

LEGENDA:

projektowany kanał tłoczny

HYDRO-INSTAL
PROJEKTY TECHNICZNE
Homa - Homa Spółka Jawna
43-391 Mazańcowice 178, tel. (033)8155412

INWESTOR GMINA JASIENICA JASIENICA 159, 34-385 JASIENICA	LOKALIZACJA Mazańcowice, gm. Jasienica

PROJEKT
Dokumentacja techniczna dla sieci kanalizacyjnej- kolektora tłocznego i pompowni w oparciu o dokumentację techniczną kanalizacji sanitarnej w zlewni rzeki Jasieniczanka

ETAP PROJEKTU
PROJEKT ZAMIENNY - ZMIANA TRASY KOLEKTORÓW CIŚNIENIOWYCH

NAZWA RYSUNKU
MAPA ORIENTACYJNA

PROJEKT	DATA	PODPIS	SKALA
mgr inż. Agnieszka Zagórska Upr. nr SLK/1959/PWOS/07	II 2010r.		**1:1000**
OPRACOWANIE mgr inż. Katarzyna Świder	DATA II 2010r.	PODPIS	NR RYSUNKU **1**

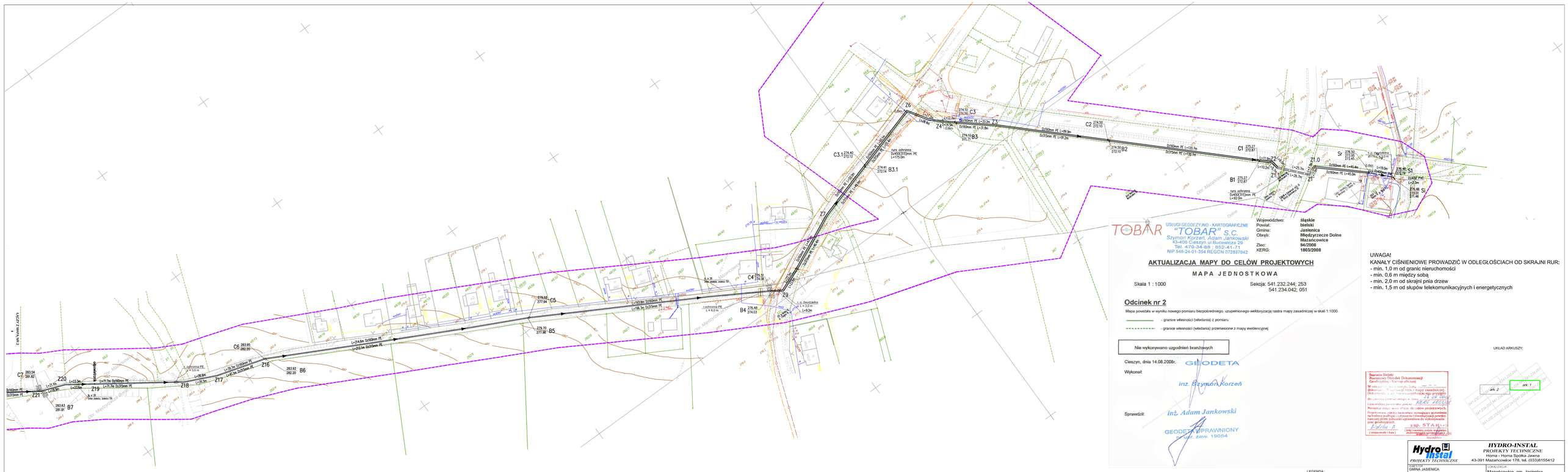

TOBAR

USŁUGI GEODEZYJNO - KARTOGRAFICZNE
"TOBAR" S.C.
Szymon Korzeń, Adam Jankowski
43-400 Cieszyn ul.Bucewicza 29
Tel. 479-34-88 ; 852-41-71
NIP 548-24-01-354 REGON 072897942

Województwo:	**śląskie**
Powiat:	**bielski**
Gmina:	**Jasienica**
Obręb:	**Międzyrzecze Dolne**
	Mazańcowice
Zlec:	**94/2008**
KERG:	**1803/2008**

AKTUALIZACJA MAPY DO CELÓW PROJEKTOWYCH

M A P A J E D N O S T K O W A

Skala 1 : 1000

Sekcja: 541.232.244; 253
541.234.042; 051

Odcinek nr 2

Mapa powstała w wyniku nowego pomiaru bezpośredniego, uzupełnionego wektoryzacją rastra mapy zasadniczej w skali 1:1000.

- granice własności (władania) z pomiaru
- granice własności (władania) przeniesione z mapy ewidencyjnej

Nie wykonywano uzgodnień branżowych

Cieszyn, dnia 14.08.2008r.

Wykonał:

GEODETA
inż. Szymon Korzeń

Sprawdził:

inż. Adam Jankowski
GEODETA UPRAWNIONY
nr ew. zew. 19054

UWAGA!
KANAŁY CIŚNIENIOWE PROWADZIĆ W ODLEGŁOŚCIACH OD SKRAJNI RUR:
- min. 1,0 m od granic nieruchomości
- min. 0,6 m między sobą
- min. 2,0 m od skrajni pnia drzew
- min. 1,5 m od słupów telekomunikacyjnych i energetycznych

UKŁAD ARKUSZY:

Starosta Bielski
Powiatowy Ośrodek Dokumentacji Geodezyjnej i Kartograficznej

W celach aktualizacji treści mapy zasadniczej dokonano wymiany materiału geodezyjnego przyjęto do zasobu pod numerem 48/08 WGK
i zaewidencjonowano pod nr 48/08 WGK
Niniejsze mapy zostały wydane do celów projektowych.
Projektowane obiekty budowlane wymagają przeniesienia trwałej osnowy geodezyjnej i wykonania na podstawie niniejszej mapy szczegółowej opracowania do wykonywania prac geodezyjnych.

(stanowisko i data)

z up. STAROSTY
(imię i nazwisko, podpis, pieczęć urzędowa)

LEGENDA:

- zakres opracowania
- projektowany kanał ciśnieniowy
- projektowany kanał grawitacyjny
- istniejący gazociąg
- istniejący wodociąg
- istniejący kabel energetyczny
- istniejący kabel telekomunikacyjny
- granice działek

Hydro instal
PROJEKTY TECHNICZNE

HYDRO-INSTAL
PROJEKTY TECHNICZNE
Horna - Horna Spółka Jawna
43-391 Mazańcowice 178, tel. (033)8155412

INWESTOR: GMINA JASIENICA JASIENICA 159, 34-385 JASIENICA	LOKALIZACJA: Mazańcowice, gm. Jasienica

PROJEKT:
Opracowanie projektu zamiennego - dokumentacji technicznej budowlano-wykonawczej sieci kanalizacyjnej - kolektora tłocznego i pompowni kanalizacyjnej w sołectwie Międzyrzecze Dolne - Mazańcowice

ETAP PROJEKTU:
PROJEKT ZAMIENNY - ZMIANA TRASY KOLEKTORÓW CIŚNIENIOWYCH

TREŚĆ RYSUNKU:
PLAN SYTUACYJNY

PROJEKT: mgr inż. Agnieszka Zagońska Upr. nr SLK/1959/PWOS/07	DATA: II 2010r.	PODPIS	SKALA: **1:1000**
OPRACOWANIE: mgr inż. Katarzyna Świder	DATA: II 2010r.	PODPIS	NR RYSUNKU: **2.1**

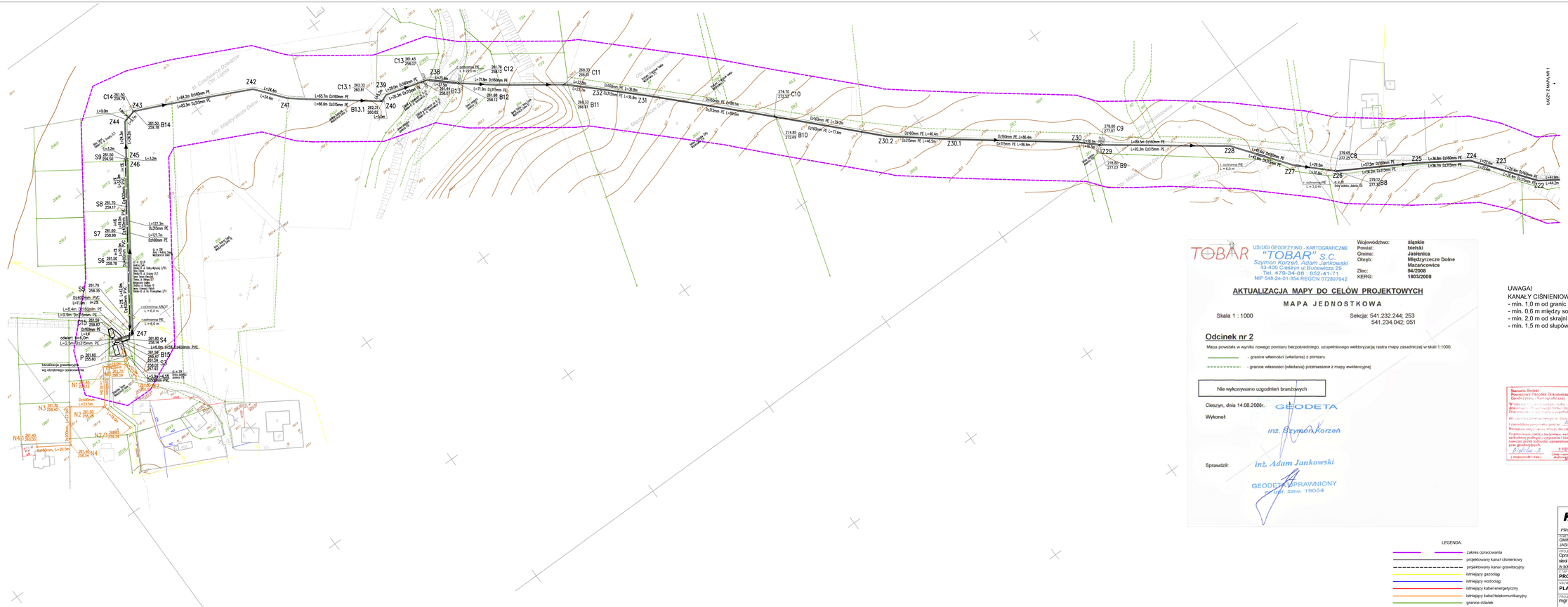

TOBAR

USŁUGI GEODEZYJNO - KARTOGRAFICZNE
"TOBAR" S.C.
Szymon Korzeń, Adam Jankowski
43-400 Cieszyn ul.Bucowiecka 29
Tel. 479-34-88 ; 852-41-71
NIP 548-24-01-354 REGON 072897942

Województwo:	**śląskie**
Powiat:	**bielski**
Gmina:	**Jasienica**
Obręb:	**Międzyrzecze Dolne Mazańcowice**
Zlec:	**94/2008**
KERG:	**1803/2008**

AKTUALIZACJA MAPY DO CELÓW PROJEKTOWYCH

M A P A J E D N O S T K O W A

Skala 1 : 1000

Sekcja: 541.232.244; 253
541.234.042; 051

Odcinek nr 2

Mapa powstała w wyniku nowego pomiaru bezpośredniego, uzupełnionego wektoryzacją rastra mapy zasadniczej w skali 1:1000.

- granice własności (władania) z pomiaru
- granice własności (władania) przeniesione z mapy ewidencyjnej

Nie wykonywano uzgodnień branżowych

Cieszyn, dnia 14.08.2008r.

GEODETA

Wykonał:

inż. Szymon Korzeń

Sprawdził:

inż. Adam Jankowski

GEODETA UPRAWNIONY
Uprawn. zaw. 19054

UWAGA!
KANAŁY CIŚNIENIOWE PROWADZIĆ W ODLEGŁOŚCIACH OD SKRAJNI RUR:
- min. 1,0 m od granic nieruchomości
- min. 0,6 m między sobą
- min. 2,0 m od skrajni pnia drzew
- min. 1,5 m od słupów telekomunikacyjnych i energetycznych

Starostwo Bielskie
Powiatowy Ośrodek Dokumentacji Geodezyjnej i Kartograficznej
W zakresie [illegible] mapy zasadniczej dokumentacji [illegible] do celów projektowych
do zasobu [illegible] w dniu 26 08 2008
i otrzymała numer ewid. pod nr 8642/2008
Niniejsza mapa może służyć do celów projektowych.
Projektowana zabudowa budowlana, wymagająca pozwolenia na budowę podlega uzyskaniu i uwzględniającej powyższą nieścisłość przy jednoczesnym do wykonywania prac geodezyjnych
Bielsko B. 26 08 2008
(miejscowość i data)
mgr inż. STARUS
(imię i nazwisko osoby wydającej mapę)
(stanowisko, nr uprawnień zawodowych)
Starosta Bielski

UKŁAD ARKUSZY:

LEGENDA:

- zakres opracowania
- projektowany kanał ciśnieniowy
- projektowany kanał grawitacyjny
- istniejący gazociąg
- istniejący wodociąg
- istniejący kabel energetyczny
- istniejący kabel telekomunikacyjny
- granice działek

Hydro instal PROJEKTY TECHNICZNE

HYDRO-INSTAL
PROJEKTY TECHNICZNE
Horna - Horna Spółka Jawna
43-391 Mazańcowice 178, tel. (033)8155412

INWESTOR: GMINA JASIENICA JASIENICA 159, 34-385 JASIENICA	LOKALIZACJA: Mazańcowice, gm. Jasienica

PROJEKT:
Opracowanie projektu zamiennego - dokumentacji technicznej budowlano-wykonawczej sieci kanalizacyjnej - kolektora tłocznego i pompowni kanalizacyjnej w sołectwie Międzyrzecze Dolne - Mazańcowice

ETAP PROJEKTU:
PROJEKT ZAMIENNY - ZMIANA TRASY KOLEKTORÓW CIŚNIENIOWYCH

TREŚĆ RYSUNKU:
PLAN SYTUACYJNY

PROJEKT: mgr inż. Agnieszka Zagońska Upr. nr SLK/1959/PWOS/07	II 2010r.	PODPIS		SKALA: **1:1000**	
OPRACOWANIE: mgr inż. Katarzyna Świder	II 2010r.	PODPIS		NR RYSUNKU: **2.2**	

HYDRO-INSTAL *PROJEKTY TECHNICZNE* Homa - Homa Spółka Jawna 43-391 Mazańcowice 178, tel. (033)8155412			
INWESTOR GMINA JASIENICA JASIENICA 159, 34-385 JASIENICA	*LOKALIZACJA* Mazańcowice, gm. Jasienica		
PROJEKT Opracowanie projektu zamiennego - dokumentacji technicznej budowlano- wykonawczej sieci kanalizacyjnej - kolektora tłocznego i pompowni kanalizacyjnej w sołectwie Międzyrzecze Dolne - Mazańcowice			
ETAP PROJEKTU **PROJEKT ZAMIENNY - ZMIANA TRASY KOLEKTORÓW CIŚNIENIOWYCH**			
NAZWA RYSUNKU **Plansza zbiorcza - schemat**			
PROJEKT mgr inż. Agnieszka Zagórska Upr. nr SLK/1959/PWOS/07	*DATA* II 2010r.	*PODPIS*	*SKALA*
OPRACOWANIE mgr inż. Katarzyna Świder	*DATA* II 2010r.	*PODPIS*	*NR RYSUNKU* **2**

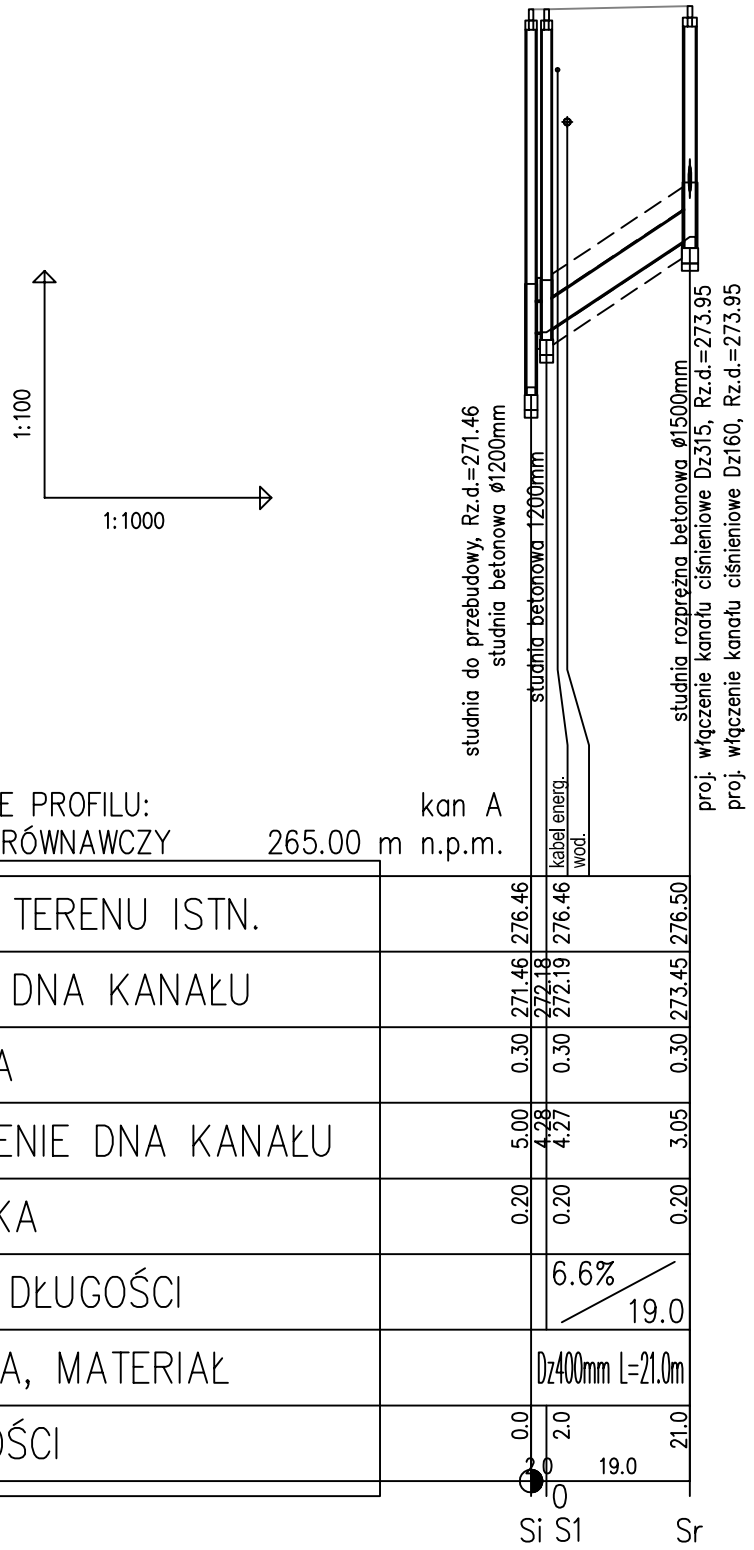

HYDRO-INSTAL
PROJEKTY TECHNICZNE
Homa - Homa Spółka Jawna
43-391 Mazańcowice 178, tel. (033)8155412

INWESTOR GMINA JASIENICA JASIENICA 159, 34-385 JASIENICA	LOKALIZACJA Mazańcowice, gm. Jasienica

PROJEKT
Opracowanie projektu zamiennego - dokumentacji technicznej budowlano- wykonawczej sieci kanalizacyjnej - kolektora tłocznego i pompowni kanalizacyjnej w sołectwie Międzyrzecze Dolne - Mazańcowice

ETAP PROJEKTU
PROJEKT ZAMIENNY - ZMIANA TRASY KOLEKTORÓW CIŚNIENIOWYCH

NAZWA RYSUNKU
Profil podłużny kolektora ciśnieniowego - kanał A

PROJEKT	DATA	PODPIS	SKALA
mgr inż. Agnieszka Zagórska Upr. nr SLK/1959/PWOS/07	II 2010r.		**1:1000/100**
OPRACOWANIE	DATA	PODPIS	NR RYSUNKU
mgr inż. Katarzyna Świder	II 2010r.		**4.1**

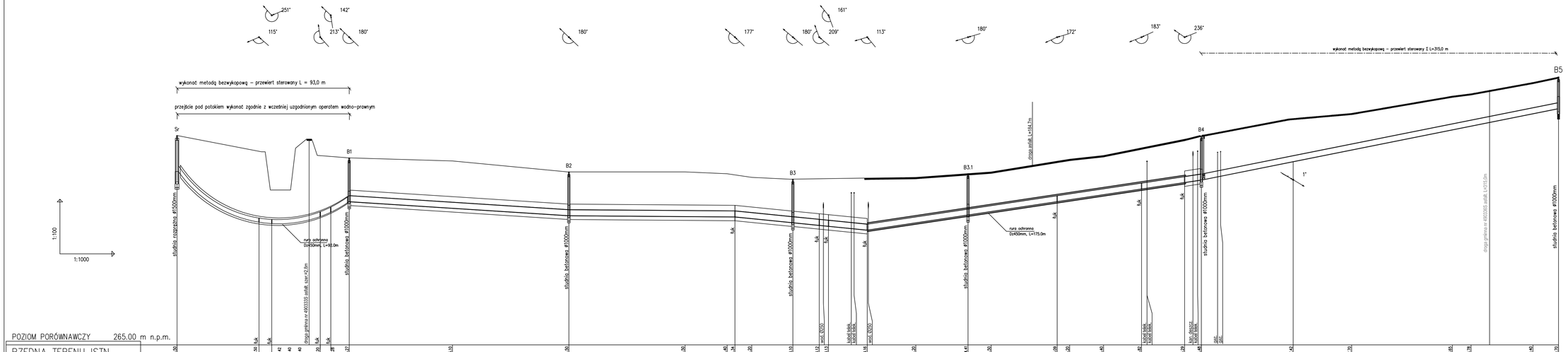

UWAGA:

1. Miejsca kolizji proj. kanalizacji z istn. gazociągiem należy zabezpieczyć rurą ochr. o dł. min. L=3,0 m zgodnie z normą PN-91 M34501
2. Miejsca kolizji proj. kanalizacji z istn. kablami podziemnymi należy zabezpieczyć rurą ochr. typu AROT Ps 110 o dł. L=3,0 m
3. Wszystkie połączenia kolnierzowe łączyć za pomocą śrub, podkładek i nakrętek ze stali nierdzewnej
4. Zastosowane rury, kształtki i armatura musi mieć przeznaczenie do kanalizacji

Hydro Instal PROJEKTY TECHNICZNE	**HYDRO-INSTAL** PROJEKTY TECHNICZNE Homa - Homa Spółka Jawna 43-391 Mazańcowice 178, tel. (033)8155412
INWESTOR: GMINA JASIENICA, JASIENICA 159, 34-385 JASIENICA	LOKALIZACJA: Mazańcowice, gm. Jasienica
PROJEKT: Opracowanie projektu zamiennego - dokumentacji technicznej budowlano- wykonawczej sieci kanalizacyjnej - kolektora tłocznego i pompowni kanalizacyjnej w sołectwie Międzyrzecze Dolne - Mazańcowice	
ETAP PROJEKTU: **PROJEKT ZAMIENNY - ZMIANA TRASY KOLEKTORÓW CIŚNIENIOWYCH**	
NAZWA RYSUNKU: **Profil podłużny kolektora ciśnieniowego - kanał B - CZ. 1**	
PROJEKT: mgr inż. Agnieszka Zagórska, Upr. nr SLK/1959/PWOS/07	DATA: II 2010r. PODPIS: SKALA: **1:1000/100**
OPRACOWANIE: mgr inż. Katarzyna Świder	DATA: II 2010r. PODPIS: NR RYSUNKU: **4.2**

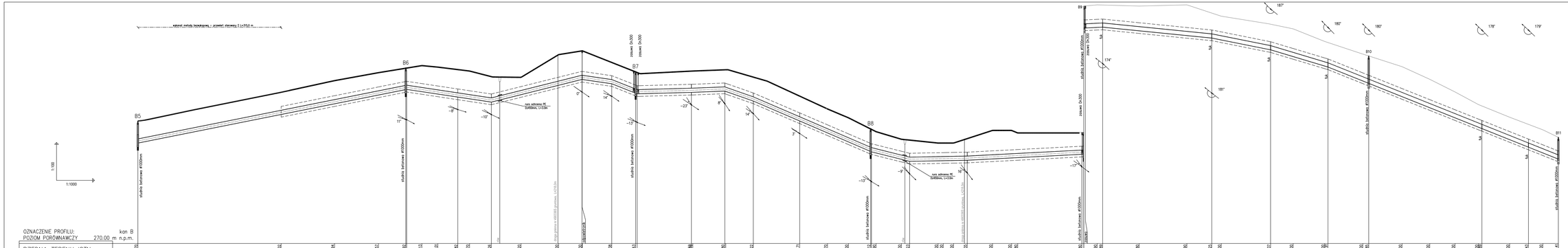

UWAGA:
1. Miejsca kolizji proj. kanalizacji z istn. gazociągiem należy zabezpieczyć rurą ochr. o dł. min. L=3,0 m zgodnie z normą PN-91 M34501
2. Miejsca kolizji proj. kanalizacji z istn. kablami podziemnymi należy zabezpieczyć rurą ochr. typu ARDT Ps 110 o dł. L=3,0 m
3. Wszystkie połączenia kolnierzowe łączyć za pomocą śrub, podkładek i nakrętek ze stali nierdzewnej
4. Zastosowane rury, kształtki i armatura musi mieć przeznaczenie do kanalizacji

Hydro Instal PROJEKTY TECHNICZNE	**HYDRO-INSTAL** PROJEKTY TECHNICZNE Homa - Homa Spółka Jawna 43-391 Mazańcowice 178, tel. (033)8155412
INWESTOR: GMINA JASIENICA JASIENICA 159, 34-385 JASIENICA	LOKALIZACJA: Mazańcowice, gm. Jasienica
PROJEKT: Opracowanie projektu zamiennego - dokumentacji technicznej budowlano- wykonawczej sieci kanalizacyjnej - kolektora tłocznego i pomporowń kanalizacyjnej w sołectwie Międzyrzeacze Dolne - Mazańcowice	
TYTUŁ PROJEKTU: **PROJEKT ZAMIENNY - ZMIANA TRASY KOLEKTORÓW CIŚNIENIOWYCH**	
NAZWA RYSUNKU: **Profil podłużny kolektora ciśnieniowego - kanał B - CZ. 2**	
PROJEKTANT: mgr inż. Agnieszka Zagórska Upr. nr ŚLK/1858/POOS/07	PODPIS
SKALA: **1:1000/100**	
DATA: II 2010r.	
SPRAWDZIŁ: mgr inż. Katarzyna Świder	PODPIS
DATA: II 2010r.	
NR RYSUNKU: **4-3**	

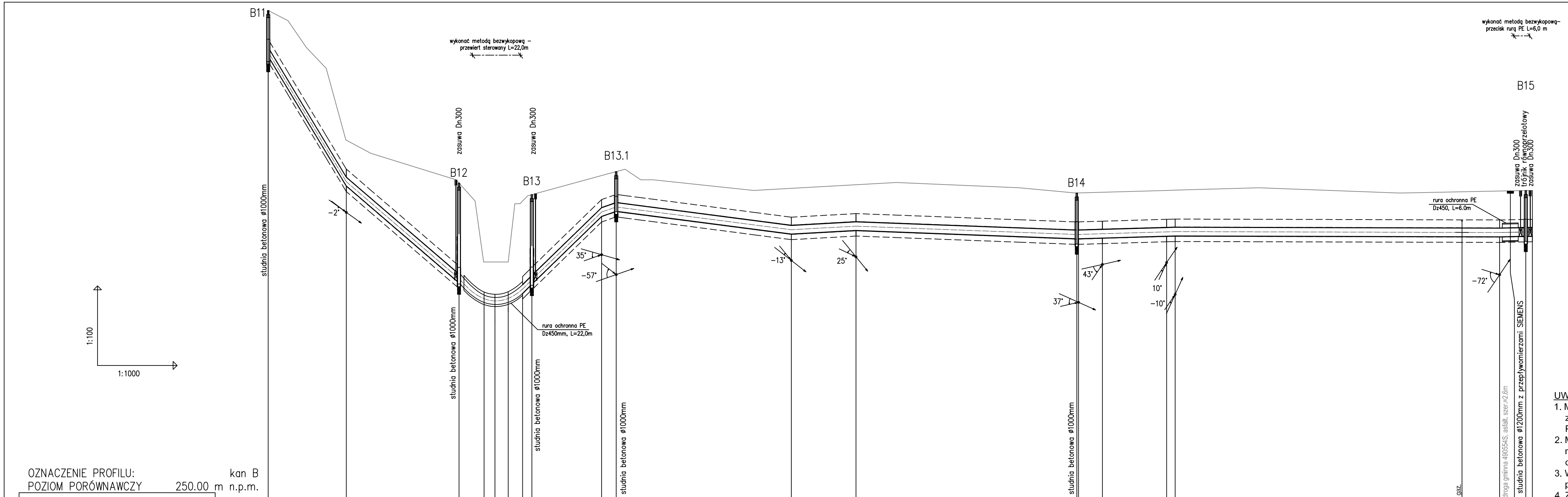

odwiert geologiczny

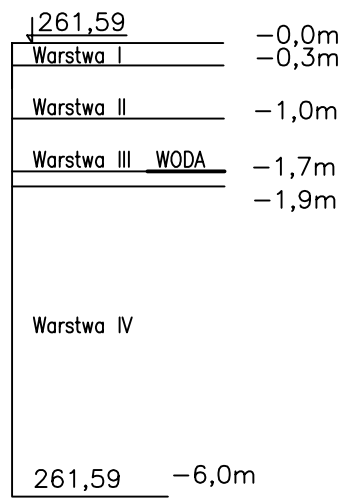

OZNACZENIE PROFILU: kan B
POZIOM PORÓWNAWCZY 250.00 m n.p.m.

RZĘDNA TERENU ISTN.	267.00, 263.49, 263.00, 262.00, 261.20, 258.90, 258.90, 261.10, 261.44, 262.16, 262.31, 262.40, 262.00, 262.00, 261.60, 261.68, 261.81, 261.70, 261.50, 261.53, 261.60, 261.61, 261.70, 261.50, 261.58, 261.60, 261.60, 261.60
RZĘDNA OSI KANAŁU	261.93, 258.28, 257.34, 258.93, 257.34, 257.88, 258.23, 260.79, 260.98, 260.93, 260.12, 260.25, 259.94, 259.97, 260.04, 260.05, 260.02, 260.02, 260.04, 260.04
RZĘDNA DNA KANAŁU	261.77, 258.12, 257.18, 256.77, 257.18, 257.72, 258.07, 260.63, 260.82, 260.77, 259.96, 260.09, 259.78, 259.81, 259.88, 259.89, 259.86, 259.86, 259.88, 259.89
ZAGŁĘBIENIE OSI KANAŁU	1.56, 3.60, 1.56, 1.97, 1.56, 3.32, 3.21, 1.37, 1.33, 1.58, 1.56, 1.56, 1.56, 1.56, 1.56, 1.56, 1.56
ZAGŁĘBIENIE DNA KANAŁU	1.72, 3.76, 1.72, 2.13, 1.72, 3.48, 3.37, 1.53, 1.49, 1.72, 1.72, 1.72, 1.72, 1.72, 1.72, 1.72, 1.72
SPADKI, DŁUGOŚCI	29.4m 16.61%; 42.5m 8.6%; 24,0m; 9.71%; 26.3m; 3.5 5.5; 1.3%; 66.0m 0.56%; 24.4m 0.38%; 83.3m 0.29%; 37.1m 0.03%; 122.3m 0.2%; 12.4
ŚREDNICA, MATERIAŁ	Dz315mm PE TS L = 24,0m; Rura kanalizacyjna ciśnieniowa PE100 SDR17 PN10 Dz315mm PE L=368.4m; Dz315mm PE TS L = 6,0m
ODLEGŁOŚCI	1883.5, 29.4, 1912.9, 42.5, 1955.4, 24.0, 1979.4, 3.5, 26.3, 2009.2, 5.5, 2014.7, 66.0, 2080.7, 24.4, 2105.1, 83.3, 2188.4, 9.7, 2198.1, 24.2, 2222.3, 3.2, 2225.5, 122.3, 2347.8, 9.9, 2357.7, 2.5, 2360.1
	B11, W34, 19, B12, W38, B13, W39, B13.1, 20, W41, W42, 21, B14, W43, W44, W45, W46, 22, 23, W47, B15

UWAGA:
1. Miejsca kolizji proj. kanalizacji z istn. gazociągiem należy zabezpieczyć rurą ochr. o dł. min. L=3,0 m zgodnie z normą PN-91 M34501
2. Miejsca kolizji proj. kanalizacji z istn. kablami podziemnymi należy zabezpieczyć rurą ochr. typu AROT Ps 110 o dł. L=3,0 m
3. Wszystkie połączenia kołnierzowe łączyć za pomocą śrub, podkładek i nakrętek ze stali nierdzewnej
4. Zastosowane rury, kształtki i armatura musi mieć przeznaczenie do kanalizacji

Hydro instal PROJEKTY TECHNICZNE
HYDRO-INSTAL
PROJEKTY TECHNICZNE
Homa - Homa Spółka Jawna
43-391 Mazańcowice 178, tel. (033)8155412

INWESTOR
GMINA JASIENICA
JASIENICA 159, 34-385 JASIENICA

LOKALIZACJA
Mazańcowice, gm. Jasienica

PROJEKT
Opracowanie projektu zamiennego - dokumentacji technicznej budowlano- wykonawczej sieci kanalizacyjnej - kolektora tłocznego i pompowni kanalizacyjnej w sołectwie Międzyrzecze Dolne - Mazańcowice

ETAP PROJEKTU
PROJEKT ZAMIENNY - ZMIANA TRASY KOLEKTORÓW CIŚNIENIOWYCH

NAZWA RYSUNKU
Profil podłużny kolektora ciśnieniowego - kanał B - CZ. 3

PROJEKT	DATA	PODPIS	SKALA
mgr inż. Agnieszka Zagórska Upr. nr ŚLK/1959/PWOS/07	II 2010r.		1:1000/100
OPRACOWANIE	DATA	PODPIS	NR RYSUNKU
mgr inż. Katarzyna Świder	II 2010r.		4.4

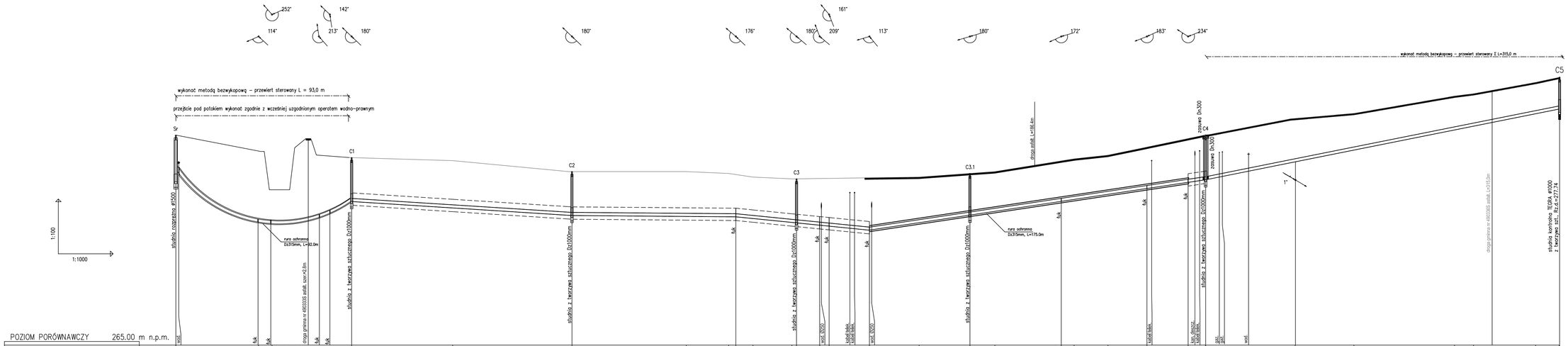

UWAGA:

1. Miejsca kolizji proj. kanalizacji z istn. gazociągiem należy zabezpieczyć rurą ochr. o dł. min. L=3,0 m zgodnie z normą PN-91 M34501
2. Miejsca kolizji proj. kanalizacji z istn. kablami podziemnymi należy zabezpieczyć rurą ochr. typu AROT Ps 110 o dł. L=3,0 m
3. Wszystkie połączenia kołnierzowe łączyć za pomocą śrub, podkładek i nakrętek ze stali nierdzewnej
4. Zastosowane rury, kształtki i armatura musi mieć przeznaczenie do kanalizacji

Hydro Instal PROJEKTY TECHNICZNE

HYDRO-INSTAL
PROJEKTY TECHNICZNE
Homa - Homa Spółka Jawna
43-391 Mazańcowice 179, tel. (033)8155412

INWESTOR: GMINA JASIENICA, JASIENICA 159, 34-385 JASIENICA	LOKALIZACJA: Mazańcowice, gm. Jasienica

PROJEKT: Opracowanie projektu zamiennego - dokumentacji technicznej budowlano- wykonawczej sieci kanalizacyjnej - kolektora tłocznego i pompowni kanalizacyjnej w sołectwie Międzyrzecze Dolne - Mazańcowice

STAD PROJEKTU: **PROJEKT ZAMIENNY - ZMIANA TRASY KOLEKTORÓW CIŚNIENIOWYCH**

NAZWA RYSUNKU: **Profil podłużny kolektora ciśnienlowego - kanał C - CZ. 1**

PROJEKT: mgr inż. Agnieszka Zagórska, Upr. nr SLK/1959/PWOS/07	DATA: II 2010r.	PODPIS:	SKALA: 1:1000/100
OPRACZNANE: mgr inż. Katarzyna Świder	DATA: II 2010r.	PODPIS:	NR RYSUNKU: 4.5

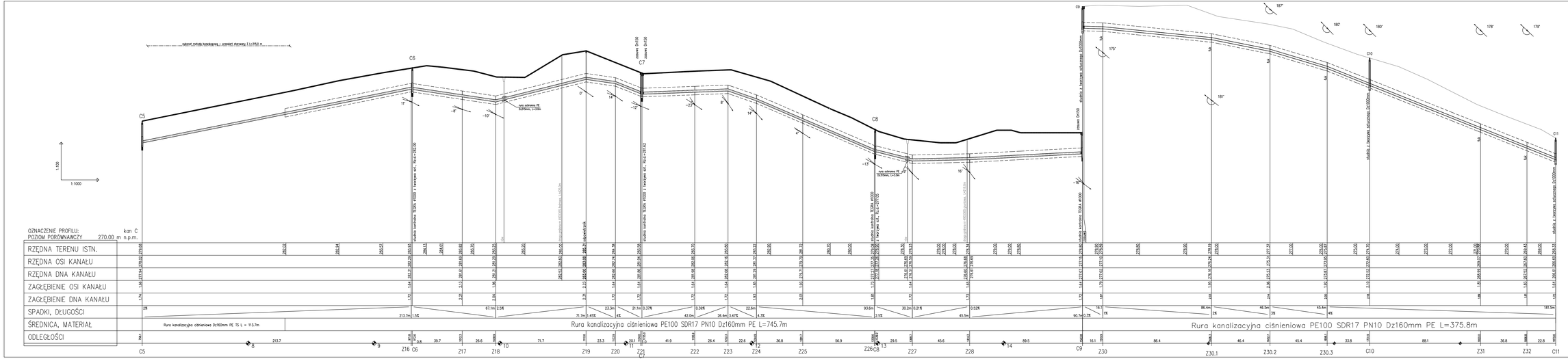

UWAGA:

1. Miejsca kolizji proj. kanalizacji z istn. gazociągiem należy zabezpieczyć rurą ochr. o ø. min. L=3,0 m zgodnie z normą PN-91 M34501
2. Miejsca kolizji proj. kanalizacji z istn. kablami podziemnymi należy zabezpieczyć rurą ochr. typu AROT Ps 110 o ø. L=3,0 m
3. Wszystkie połączenia kołnierzowe łączyć za pomocą śrub, podkładek i nakrętek ze stali nierdzewnej
4. Zastosowane rury, kształtki i armatura musi mieć przeznaczenie do kanalizacji

Hydro instal PROJEKTY TECHNICZNE	HYDRO-INSTAL PROJEKTY TECHNICZNE Homa - Homa Spółka Jawna 43-391 Mazańcowice 178, tel. (033)8155412
INWESTOR: GMINA JASIENICA JASIENICA 159, 34-385 JASIENICA	LOKALIZACJA: Mazańcowice, gm. Jasienica
PROJEKT: Opracowanie projektu zamiennego - dokumentacji technicznej budowlano- wykonawczej sieci kanalizacyjnej - kolektora tłocznego i pompowni kanalizacyjnej w sołectwie Międzyrzecze Dolne - Mazańcowice	
TYTUŁ PROJEKTU: **PROJEKT ZAMIENNY - ZMIANA TRASY KOLEKTORÓW CIŚNIENIOWYCH**	
NAZWA RYSUNKU: **Profil podłużny kolektora ciśnieniowego - kanał C - CZ. 2**	
OPRACOWAŁ: mgr inż. Agnieszka Zagórska upr. nr SLK/1859/POOS/07	DATA: II 2010r. PODPIS: SKALA: **1:1000/100**
SPRAWDZIŁA: mgr inż. Katarzyna Świder	DATA: II 2010r. PODPIS: NR RYSUNKU: **4.6**

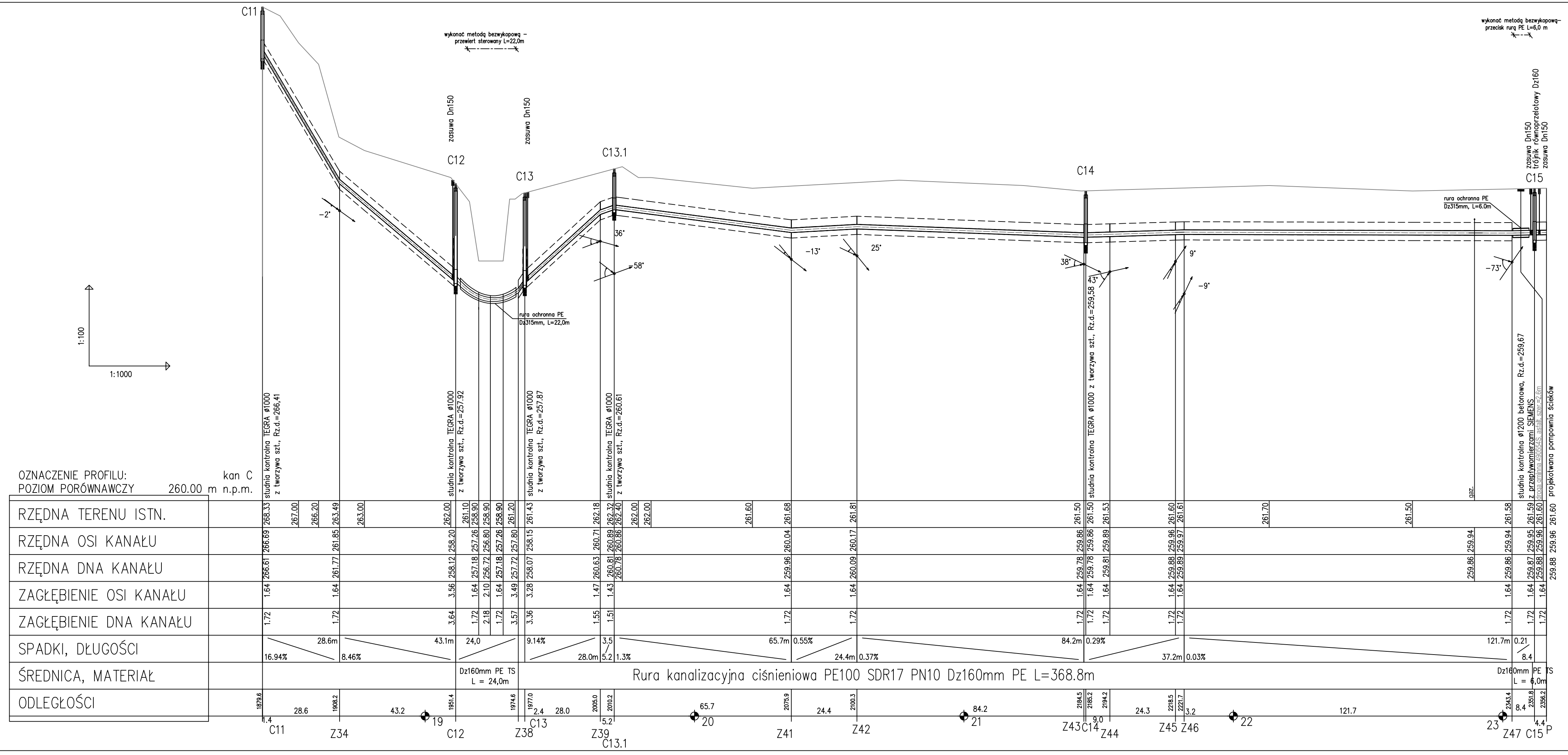

odwiert geologiczny

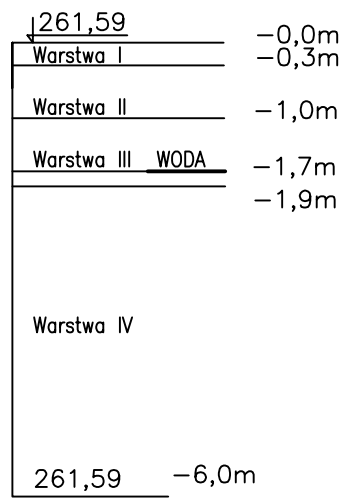

UWAGA:

1. Miejsca kolizji proj. kanalizacji z istn. gazociągiem należy zabezpieczyć rurą ochr. o dł. min. L=3,0 m zgodnie z normą PN-91 M34501
2. Miejsca kolizji proj. kanalizacji z istn. kablami podziemnymi należy zabezpieczyć rurą ochr. typu AROT Ps 110 o dł. L=3,0 m
3. Wszystkie połączenia kołnierzowe łączyć za pomocą śrub, podkładek i nakrętek ze stali nierdzewnej
4. Zastosowane rury, kształtki i armatura musi mieć przeznaczenie do kanalizacji

Hydro Instal PROJEKTY TECHNICZNE

HYDRO-INSTAL
PROJEKTY TECHNICZNE
Homa - Homa Spółka Jawna
43-391 Mazańcowice 178, tel. (033)8155412

INWESTOR GMINA JASIENICA JASIENICA 159, 34-385 JASIENICA	LOKALIZACJA Mazańcowice, gm. Jasienica

PROJEKT
Opracowanie projektu zamiennego - dokumentacji technicznej budowlano- wykonawczej sieci kanalizacyjnej - kolektora tłocznego i pompowni kanalizacyjnej w sołectwie Międzyrzecze Dolne - Mazańcowice

ETAP PROJEKTU
PROJEKT ZAMIENNY - ZMIANA TRASY KOLEKTORÓW CIŚNIENIOWYCH

NAZWA RYSUNKU
Profil podłużny kolektora ciśnieniowego - kanał C - CZ. 3

PROJEKT	DATA	PODPIS	SKALA
mgr inż. Agnieszka Zagórska Upr. nr ŚLK/1959/PWOS/07	II 2010r.		1:1000/100
OPRACOWANIE	**DATA**	**PODPIS**	**NR RYSUNKU**
mgr inż. Katarzyna Świder	II 2010r.		4.7

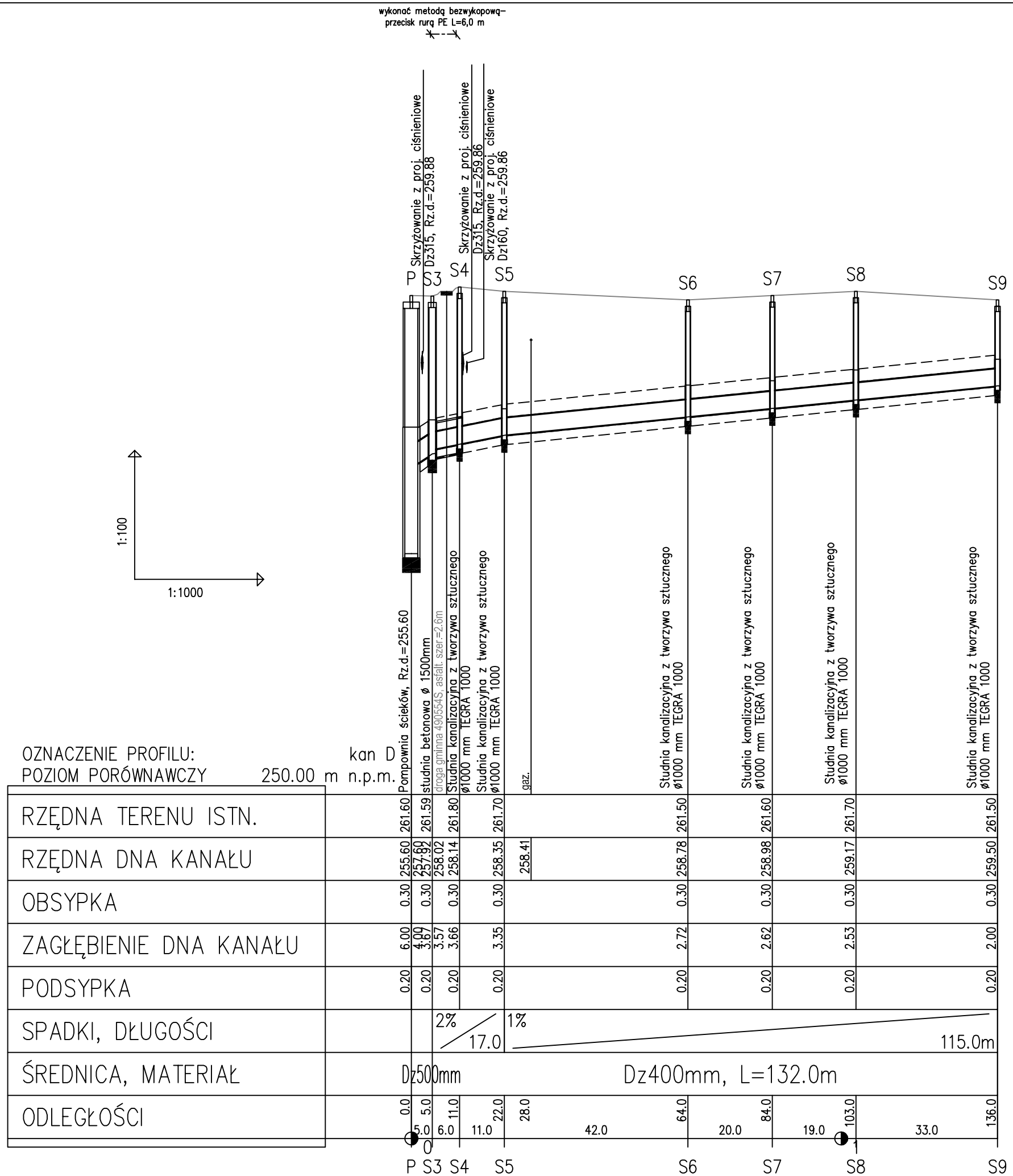

UWAGA:

1. Zestawienie studzienek zamieszczono w części opisowej w rozdziale " Zestawienie studni"
2. Miejsca kolizji proj. kanalizacji z istn. gazociągiem należy zabezpieczyć rurą ochr. o dł. min. L=3,0 m zgodnie z normą PN-91 M34501
3. Miejsca kolizji proj. kanalizacji z istn. kablami podziemnymi należy zabezpieczyć rurą ochr. typu AROT Ps 110 o dł. L=3,0 m
4. Wszystkie połączenia kołnierzowe łączyć za pomocą śrub, podkładek i nakrętek ze stali nierdzewnej
5. Zastosowane rury, kształtki i armatura musi mieć przeznaczenie do kanalizacji

Hydro Instal

HYDRO - INSTAL ZIS
Stroński-Homa Spółka Jawna
43-391 Mazańcowice 178, tel. (033)8155412

INWESTOR GMINA JASIENICA JASIENICA 159, 34-385 JASIENICA	LOKALIZACJA MIĘDZYRZECZE DOLNE I MAZAŃCOWICE, GM JASIENICA

ZADANIE
Dokumentacja techniczna dla sieci kanalizacyjnej-kolektora tłocznego i pompowni w oparciu o dokumentację techniczną kanalizacji san. w zlewni rzeki Jasieniczanka

PROJEKT
PROJEKT BUDOWLANO - WYKONAWCZY

NAZWA RYSUNKU
PROFIL PODŁUŻNY KOLEKTORA GRAWITACYJNEGO - KANAŁ D

PROJEKTOWAŁ	mgr inż. Agnieszka Zagórska Upr. nr SLK/1959/PWOS/07	DATA IX 2008 r.	PODPIS	SKALA 1:100/1000
SPRAWDZIŁ	mgr inż. Stanisław Golec Upr. nr SLK/IS/9719/03	DATA IX 2008 r.	PODPIS	NR ARKUSZA
OPRACOWAŁ	mgr inż. Katarzyna Świder	DATA IX 2008 r.	PODPIS	NR RYSUNKU 4.8

STUDNIA S3
BETONOWA Ø 1500 MM (PREFABET - KLUCZBORK S.A.)

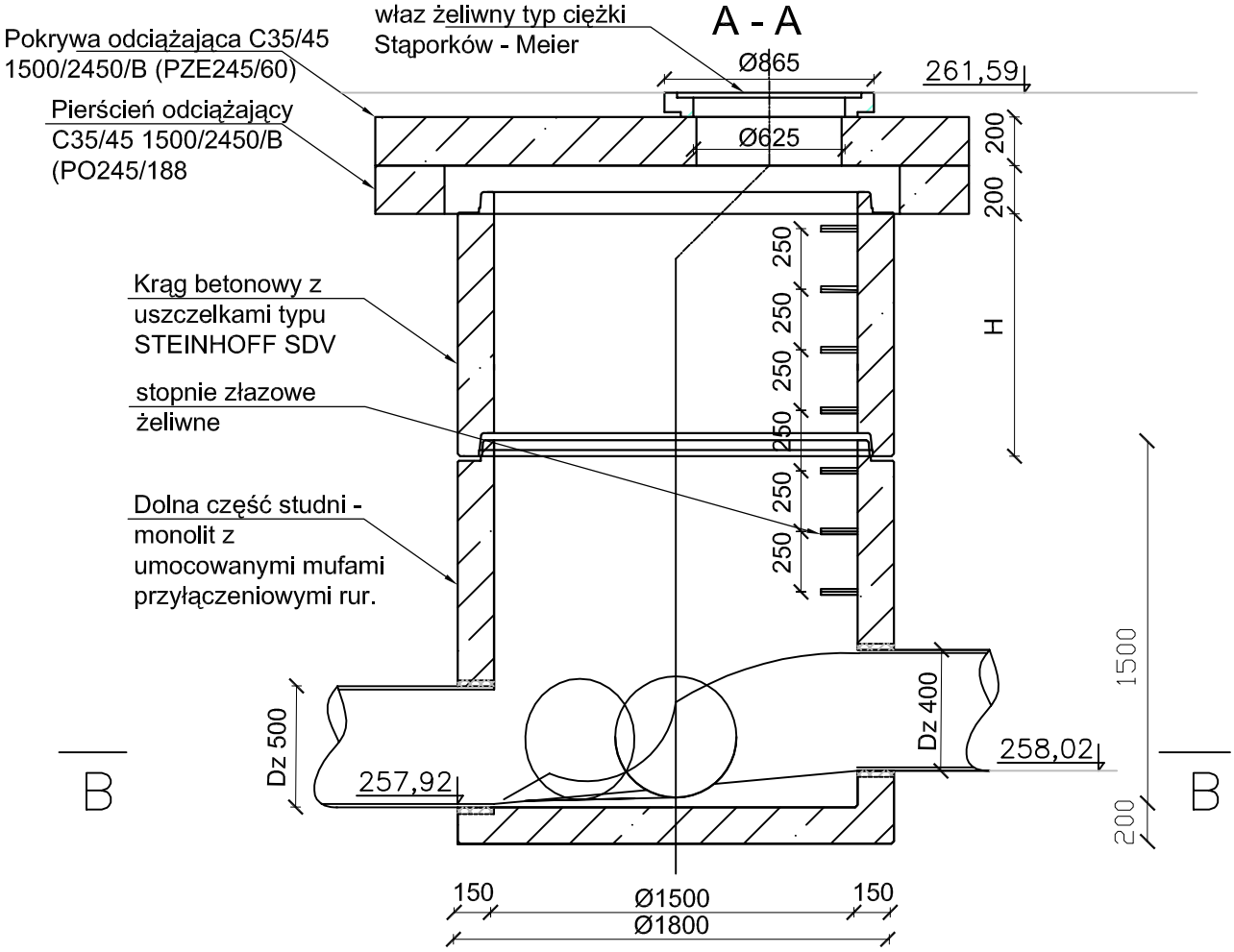

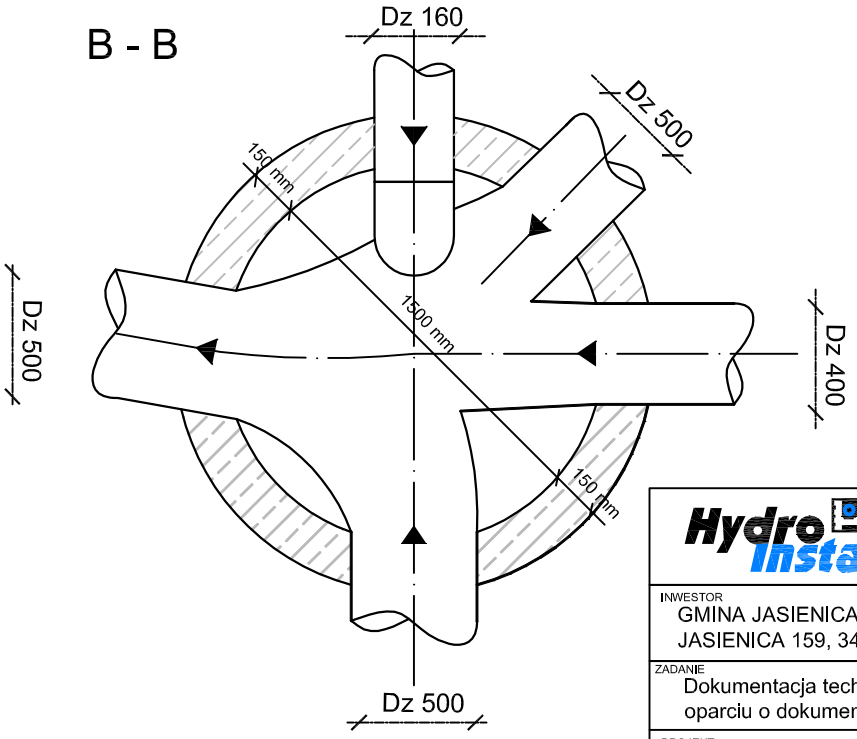

Hydro Instal	HYDRO - INSTAL ZIS Stroński-Homa Spółka Jawna 43-391 Mazańcowice 178, tel. (033)8155412			
INWESTOR GMINA JASIENICA JASIENICA 159, 34-385 JASIENICA		LOKALIZACJA MIĘDZYRZECZE DOLNE I MAZAŃCOWICE, GM JASIENICA		
ZADANIE Dokumentacja techniczna dla sieci kanalizacyjnej-kolektora tłocznego i pompowni w oparciu o dokumentację techniczną kanalizacji san. w zlewni rzeki Jasieniczanka				
PROJEKT PROJEKT BUDOWLANO - WYKONAWCZY				
NAZWA RYSUNKU STUDNIA KANALIZACYJNA Ø 1500 BETONOWA				
PROJEKTOWAŁ	mgr inż. Agnieszka Zagórska Upr. nr SLK/1959/PWOS/07	DATA IX 2008 r.	PODPIS	SKALA 1:30
SPRAWDZIŁ	mgr inż. Stanisław Golec Upr. nr SLK/IS/9719/03	DATA IX 2008 r.	PODPIS	NR ARKUSZA
OPRACOWAŁ	mgr inż. Katarzyna Świder	DATA IX 2008 r.	PODPIS	NR RYSUNKU 5.1

STUDNIA KANALIZACYJNA Ø1000 TEGRA

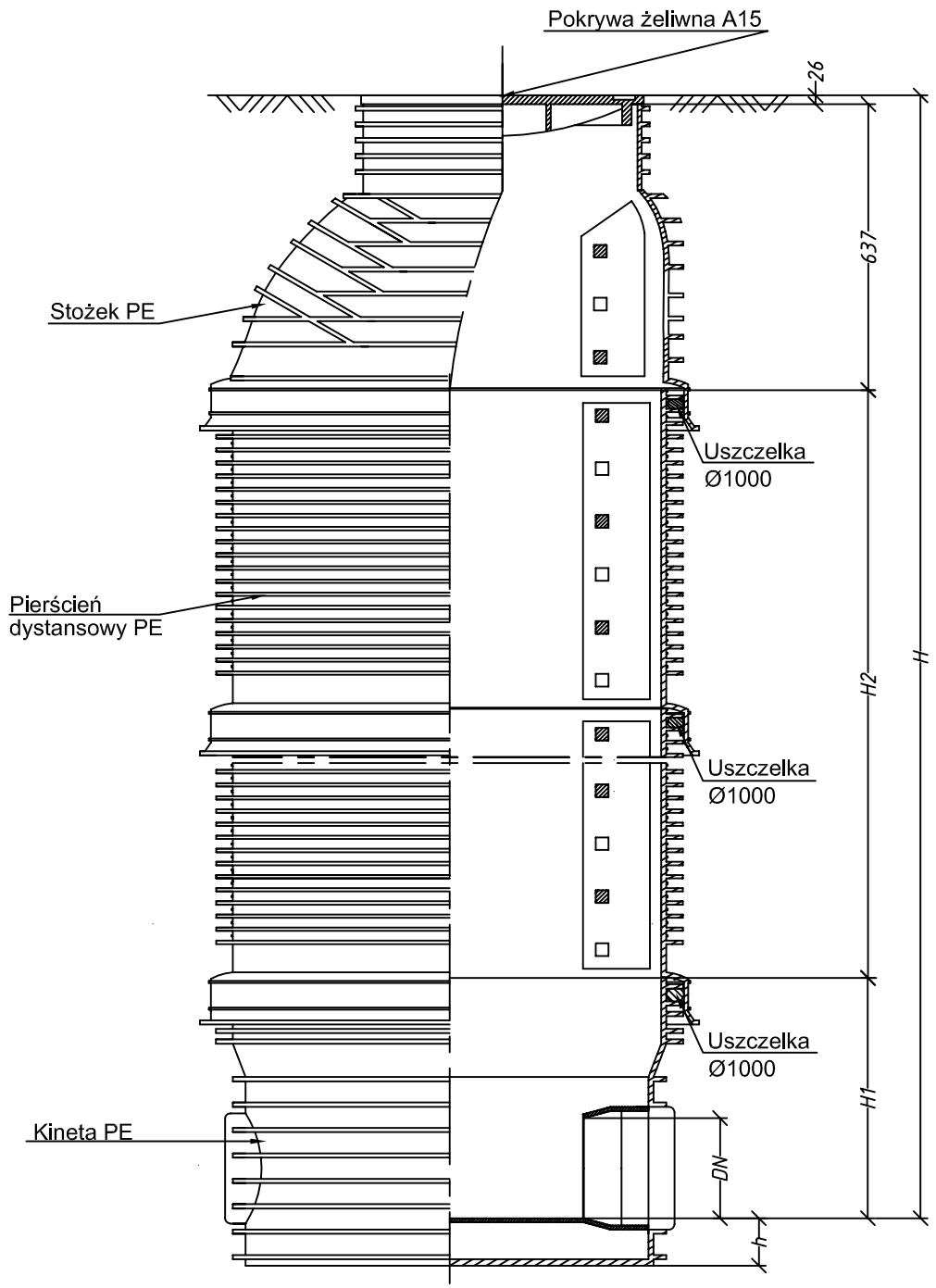

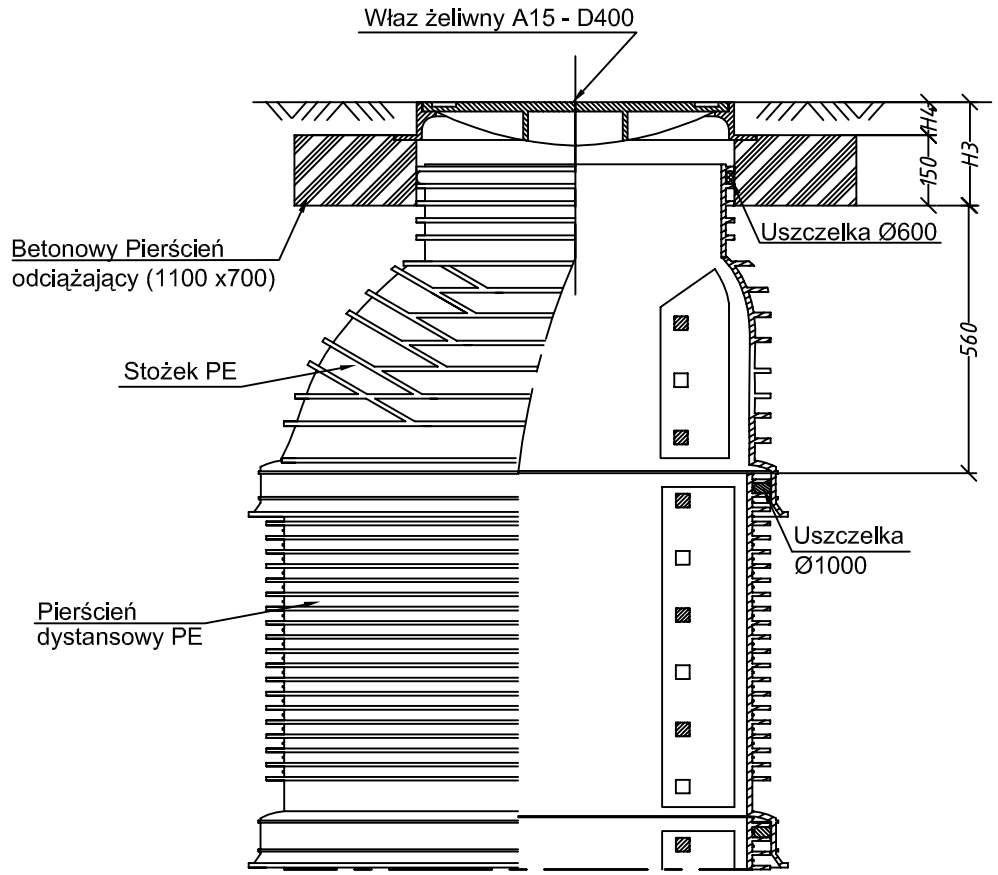

Uwaga!
Zestawienie studni kanalizacyjnych wraz
podanniem wysokości, rzędnych terenu i dna studni
zamieszczono w części opisowej
w rozdziale "Zestawienie studzienek kanalizacyjnych".

STUDNIE TEGRA 1000: S4, S5, S6, S7, S8, S9

HYDRO - INSTAL ZIS
Stroński-Homa Spółka Jawna
43-391 Mazańcowice 178, tel. (033)8155412

INWESTOR GMINA JASIENICA JASIENICA 159, 34-385 JASIENICA	LOKALIZACJA MIĘDZYRZECZE DOLNE I MAZAŃCOWICE, GM JASIENICA

ZADANIE
Dokumentacja techniczna dla sieci kanalizacyjnej-kolektora tłocznego i pompowni w oparciu o dokumentację techniczną kanalizacji san. w zlewni rzeki Jasieniczanka

PROJEKT
PROJEKT BUDOWLANO - WYKONAWCZY

NAZWA RYSUNKU
STUDNIA KANALIZACYJNA Ø1000 TEGRA

PROJEKTOWAŁ	mgr inż. Agnieszka Zagórska Upr. nr SLK/1959/PWOS/07	DATA IX 2008 r.	PODPIS	SKALA 1:15
SPRAWDZIŁ	mgr inż. Stanisław Golec Upr. nr SLK/IS/9719/03	DATA IX 2008 r.	PODPIS	NR ARKUSZA
OPRACOWAŁ	mgr inż. Katarzyna Świder	DATA IX 2008 r.	PODPIS	NR RYSUNKU 5.2

STUDNIA KONTROLNA Ø 1000 Z KINETĄ - KOMORA POMIAROWA

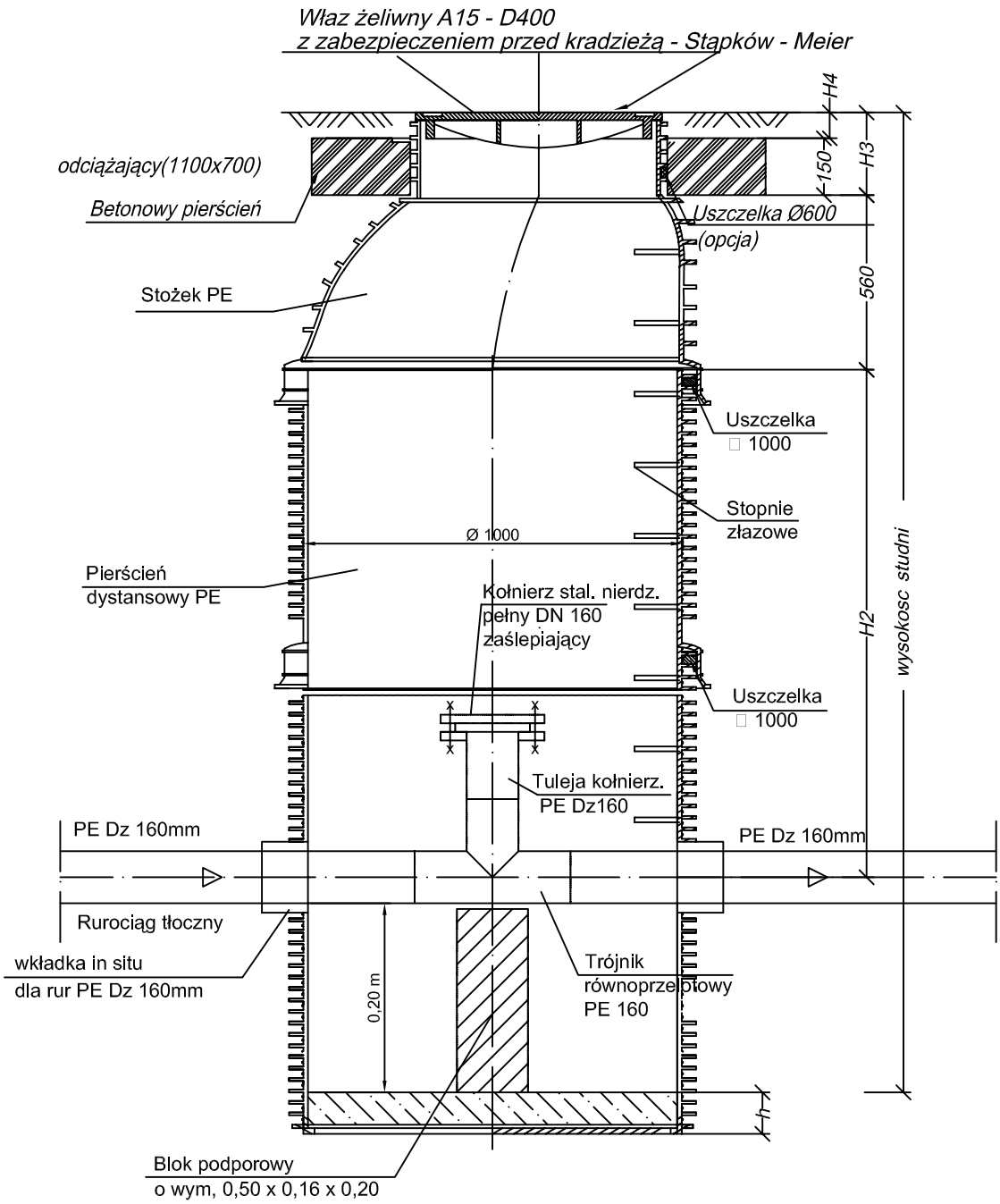

Uwaga!

Zestawienie studni kanalizacyjnych wraz
podaniem wysokości, rzędnych terenu i dna studni
zamieszczono w części opisowej
w rozdziale "Zestawienie studzienek kanalizacyjnych"
alternatywnie można zastosować studnie z tworzywa
sztucznego firmy EGEPLAST lub równoważne

Studnie kontrolne zabudowane na rurociągach tłocznych od C1 do C14

Dodatkowo przy studniach:
C4, C7, C9, C12, C13, C1, C15,
zabudować zasuwy wg rys. 5.4

Wszystkie połączenia kołnierzowe
łączyć za pomocą śrub,
podkładek i nakrętek ze stali nierdzewnej.

Hydro Instal
PROJEKTY TECHNICZNE

HYDRO-INSTAL
PROJEKTY TECHNICZNE
Homa - Homa Spółka Jawna
43-391 Mazańcowice 178, tel. (033)8155412

INWESTOR GMINA JASIENICA JASIENICA 159, 34-385 JASIENICA	LOKALIZACJA Mazańcowice, gm. Jasienica

PROJEKT
Opracowanie projektu zamiennego - dokumentacji technicznej budowlano- wykonawczej sieci kanalizacyjnej - kolektora tłocznego i pompowni kanalizacyjnej w sołectwie Międzyrzecze Dolne - Mazańcowice

ETAP PROJEKTU
PROJEKT ZAMIENNY

NAZWA RYSUNKU
STUDNIA KONTROLNA NA RUROCIĄGU TŁOCZNYM "C"

PROJEKT	DATA	PODPIS	SKALA
mgr inż. Agnieszka Zagórska Upr. nr SLK/1959/PWOS/07	II 2010r.		
OPRACOWANIE mgr inż. Katarzyna Świder	DATA II 2010r.	PODPIS	NR RYSUNKU **5.3**

STUDNIA KONTROLNA BETONOWA Ø 1000

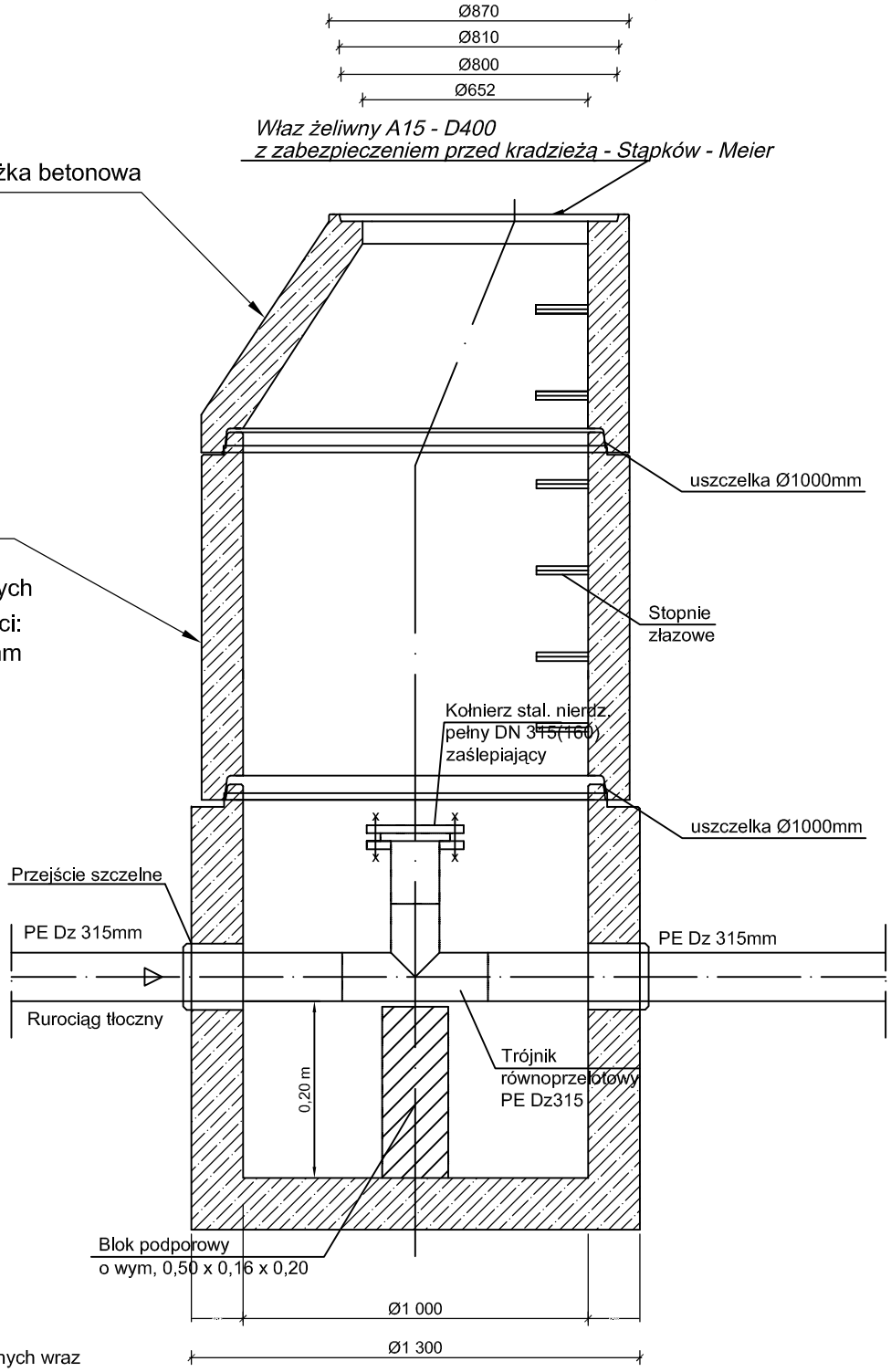

Uwaga!

Zestawienie studni kanalizacyjnych wraz podaniem wysokości, rzędnych terenu i dna studni zamieszczono w części opisowej w rozdziale "Zestawienie studzienek kanalizacyjnych"

alternatywnie można zastosować studnie z tworzywa sztucznego firmy EGEPLAST lub równoważne

Studnie kontrolne zabudowane na rurociągach tłocznych od B1 do B14

Dodatkowo przy studniach:
B4, B7, B9, B12, B13, B1, B15,
zabudować zasuwy wg rys. 5.4.1

Wszystkie połączenia kołnierzowe łączyć za pomocą śrub, podkładek i nakrętek ze stali nierdzewnej. kanały tłoczne do podpór mocować obejmami z wkładkami gumowymi

Hydro Instal
PROJEKTY TECHNICZNE

HYDRO-INSTAL
PROJEKTY TECHNICZNE
Homa - Homa Spółka Jawna
43-391 Mazańcowice 178, tel. (033)8155412

INWESTOR GMINA JASIENICA JASIENICA 159, 34-385 JASIENICA	LOKALIZACJA Mazańcowice, gm. Jasienica

PROJEKT
Opracowanie projektu zamiennego - dokumentacji technicznej budowlano- wykonawczej sieci kanalizacyjnej - kolektora tłocznego i pompowni kanalizacyjnej w sołectwie Międzyrzecze Dolne - Mazańcowice

ETAP PROJEKTU
PROJEKT ZAMIENNY

NAZWA RYSUNKU
STUDNIA KONTROLNA NA RUROCIĄGU TŁOCZNYM "B"

PROJEKT	DATA	PODPIS	SKALA
mgr inż. Agnieszka Zagórska Upr. nr SLK/1959/PWOS/07	II 2010r.		
OPRACOWANIE	DATA	PODPIS	NR RYSUNKU
mgr inż. Katarzyna Świder	II 2010r.		**5.3.1**

STUDNIA KONTROLNA Z ZASUWAMI

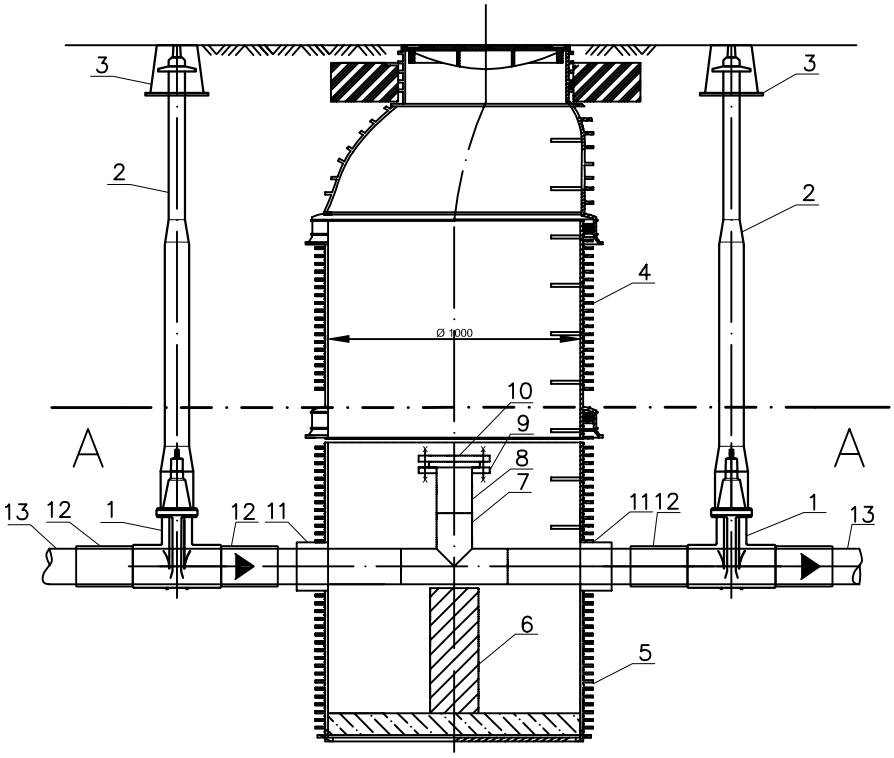

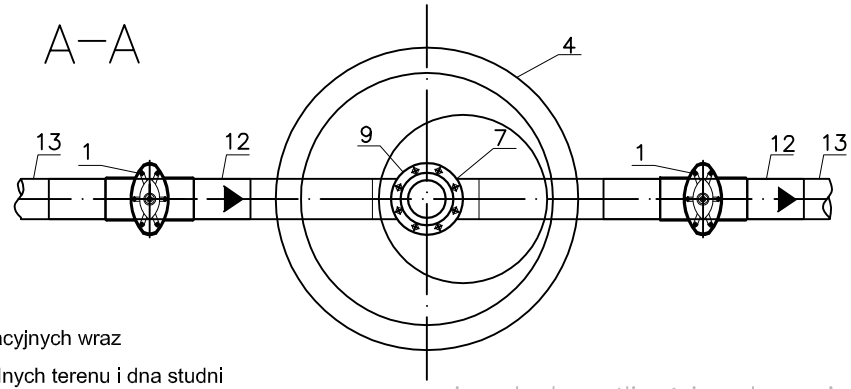

Uwaga!

Zestawienie studni kanalizacyjnych wraz podanniem wysokości, rzędnych terenu i dna studni zamieszczono w części opisowej w rozdziale "Zestawienie studzienek kanalizacyjnych".

Wszystkie połączenia kołnierzowe łączyć za pomocą śrub, podkładek i nakrętek ze stali nierdzewnej.

– z uwagi na brak możliwości zastoswania studzien TEGRA 1000 zabudować:
– na rurociągu tłocznym Dz315 studnie betonowe na uszczelki ø1200 np. firmy PREFABET–KLUCZBORK lub z tworzywa sztucznego ø1000 wykonane na zamówienie

– na rurociągu tłocznym Dz160 studnie z tworzywa sztucznego ø1000 z tworzywa np. firmy ELPLAST

Lp.	NAZWA	WYMIAR	UWAGI
13	rura kan. PE	Dz315 (160)	WAVIN
12	mufa elektooporowa	Dz315 (160)	WAVIN
11	wkładka in situ		
10	kołnierz stalowy zaślepiający pełny	Dz315 (160)	WAVIN
9	kołnierz stalowy	Dz315 (160)	WAVIN
8	tuleja kołnierzowa	Dz315 (160)	WAVIN
7	trójnik do zgrzewania równoprzelotowy	Dz315/315 Dz160/160	WAVIN
6	blok podporowy	0,5x0,16x0,2	WAVIN
5	komora pomiarowa	ø1000	WAVIN
4	studnia kan. z tworzywa TEGRA	ø1000	WAVIN
3	teleskopowa skrzynka uliczna		HAWLE
2	teleskopowa obudowa do zasuw		HAWLE
1	zasuwa do zgrzewania typu E2	DN 300 (150)	HAWLE

Hydro Instal
HYDRO - INSTAL ZIS
Stroński-Homa Spółka Jawna
43-391 Mazańcowice 178, tel. (033)8155412

INWESTOR
GMINA JASIENICA
JASIENICA 159, 34-385 JASIENICA

LOKALIZACJA
MIĘDZYRZECZE DOLNE
I MAZAŃCOWICE, GM JASIENICA

ZADANIE
Dokumentacja techniczna dla sieci kanalizacyjnej-kolektora tłocznego i pompowni w oparciu o dokumentację techniczną kanalizacji san. w zlewni rzeki Jasieniczanka

PROJEKT
PROJEKT BUDOWLANO - WYKONAWCZY

NAZWA RYSUNKU
STUDNIA KONTROLNA NA RUROCI ĄGU TŁOCZNYM Z ZASUWAMI

PROJEKTOWAŁ	mgr inż. Agnieszka Zagórska Upr. nr SLK/1959/PWOS/07	DATA IX 2008 r.	PODPIS	SKALA 1:30
SPRAWDZIŁ	mgr inż. Stanisław Golec Upr. nr SLK/IS/9719/03	DATA IX 2008 r.	PODPIS	NR ARKUSZA
OPRACOWAŁ	mgr inż. Katarzyna Świder	DATA IX 2008 r.	PODPIS	NR RYSUNKU 5.4

STUDNIA ROZPRĘŻNA Sr
BETONOWA Ø 1500 MM (PREFABET - KLUCZBORK S.A.)

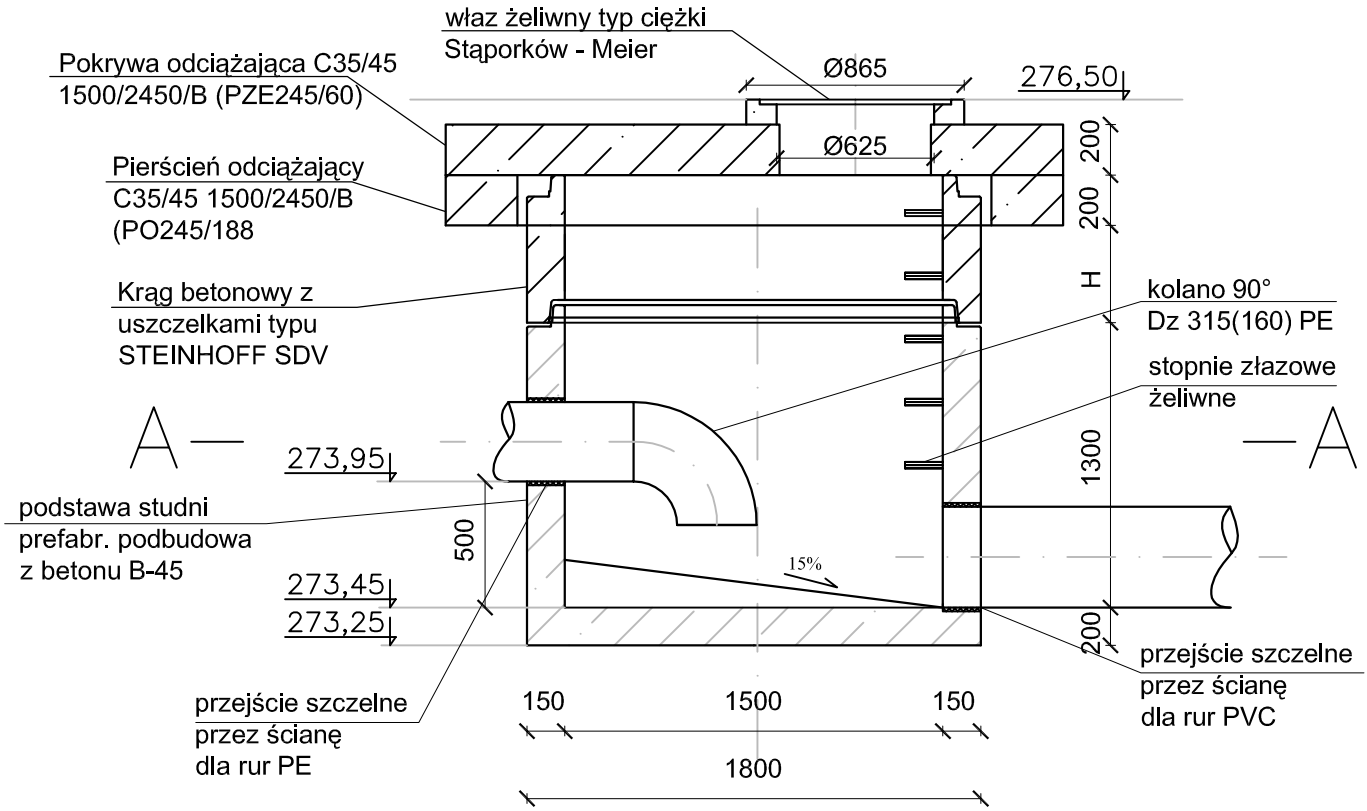

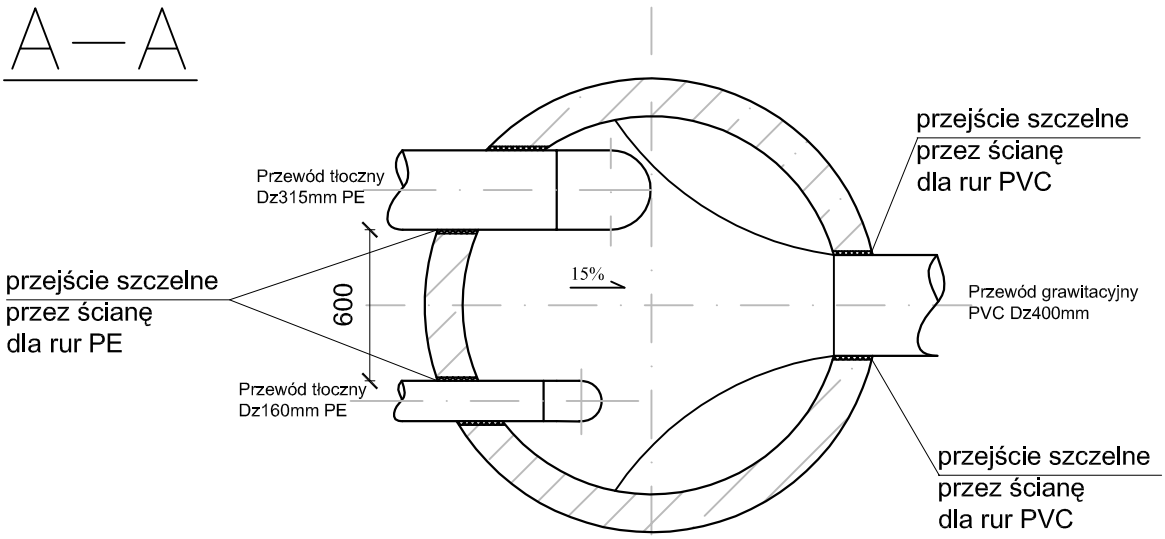

Hydro Instal	HYDRO - INSTAL ZIS Stroński-Homa Spółka Jawna 43-391 Mazańcowice 178, tel. (033)8155412			
INWESTOR GMINA JASIENICA JASIENICA 159, 34-385 JASIENICA		LOKALIZACJA MIĘDZYRZECZE DOLNE I MAZAŃCOWICE, GM JASIENICA		
ZADANIE Dokumentacja techniczna dla sieci kanalizacyjnej-kolektora tłocznego i pompowni w oparciu o dokumentację techniczną kanalizacji san. w zlewni rzeki Jasieniczanka				
PROJEKT PROJEKT BUDOWLANO - WYKONAWCZY				
NAZWA RYSUNKU STUDNIA ROZPRĘŻNA Sr				
PROJEKTOWAŁ	mgr inż. Agnieszka Zagórska Upr. nr SLK/1959/PWOS/07	DATA IX 2008 r.	PODPIS	SKALA 1:30
SPRAWDZIŁ	mgr inż. Stanisław Golec Upr. nr SLK/IS/9719/03	DATA IX 2008 r.	PODPIS	NR ARKUSZA
OPRACOWAŁ	mgr inż. Katarzyna Świder	DATA IX 2008 r.	PODPIS	NR RYSUNKU 5.5

Zawór napowietrzająco-odpowietrzający do bezpośredniej zabudowy podziemnej Z19 produkca HAWLE

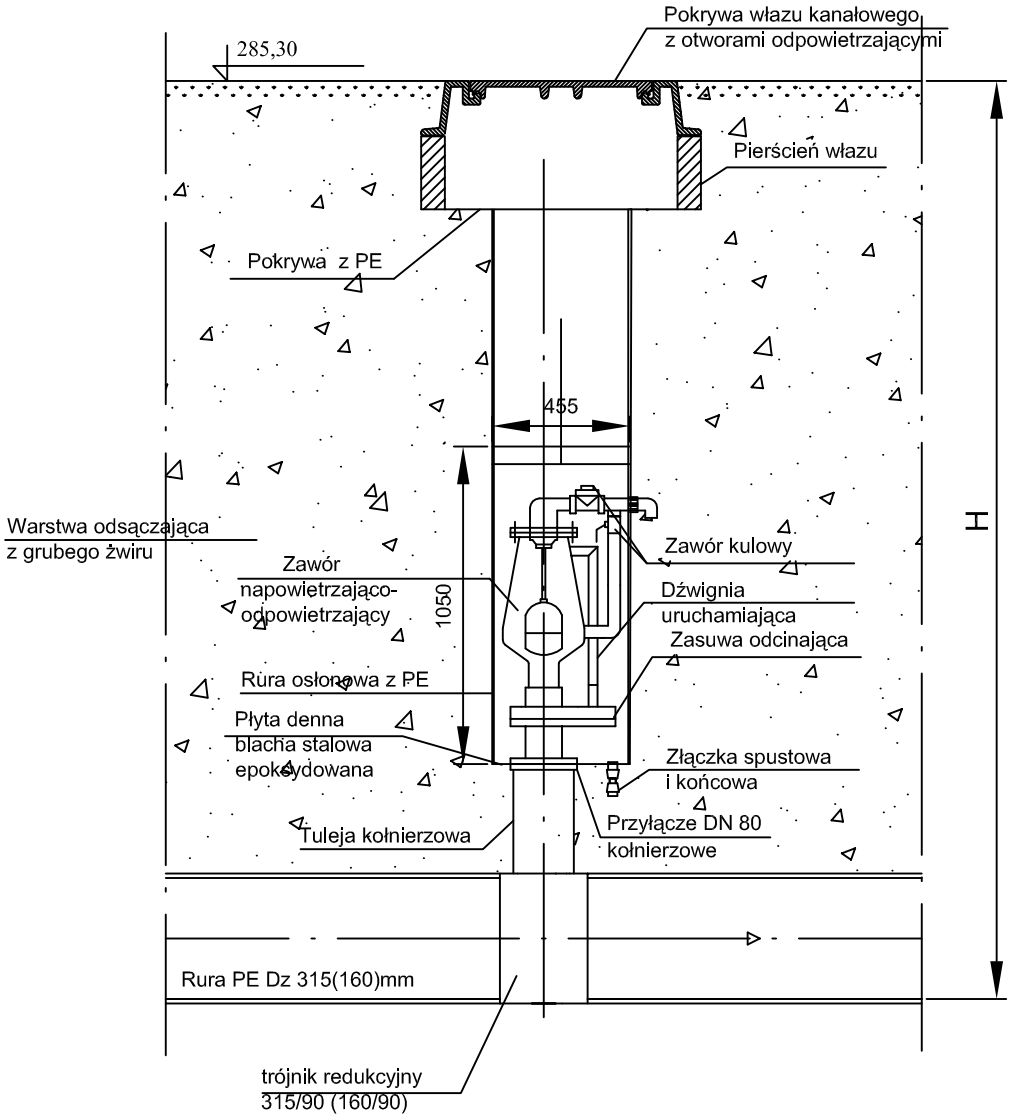

Hydro Instal	HYDRO - INSTAL ZIS Stroński-Homa Sp\M+000F3łka Jawna 43-391 Mazańcowice 178, tel. (033)8155412			
INWESTOR GMINA JASIENICA JASIENICA 159, 34-385 JASIENICA		LOKALIZACJA MIĘDZYRZECZE DOLNE I MAZAŃCOWICE, GM JASIENICA		
ZADANIE Dokumentacja techniczna dla sieci kanalizacyjnej-kolektora tłocznego i pompowni w oparciu o dokumentację techniczną kanalizacji san. w zlewni rzeki Jasieniczanka				
PROJEKT PROJEKT BUDOWLANO - WYKONAWCZY				
NAZWA RYSUNKU ODPOWIETRZENIE				
PROJEKTOWAŁ	mgr inż. Agnieszka Zagórska Upr. nr SLK/1959/PWOS/07	DATA IX 2008 r.	PODPIS	SKALA
SPRAWDZIŁ	mgr inż. Stanisław Golec Upr. nr SLK/IS/9719/03	DATA IX 2008 r.	PODPIS	NR ARKUSZA
OPRACOWAŁ	mgr inż. Katarzyna Świder	DATA IX 2008 r.	PODPIS	NR RYSUNKU 5.6

STUDNIA BETONOWA Ø1200 MM
(PREFABET - KLUCZBORK S.A.)

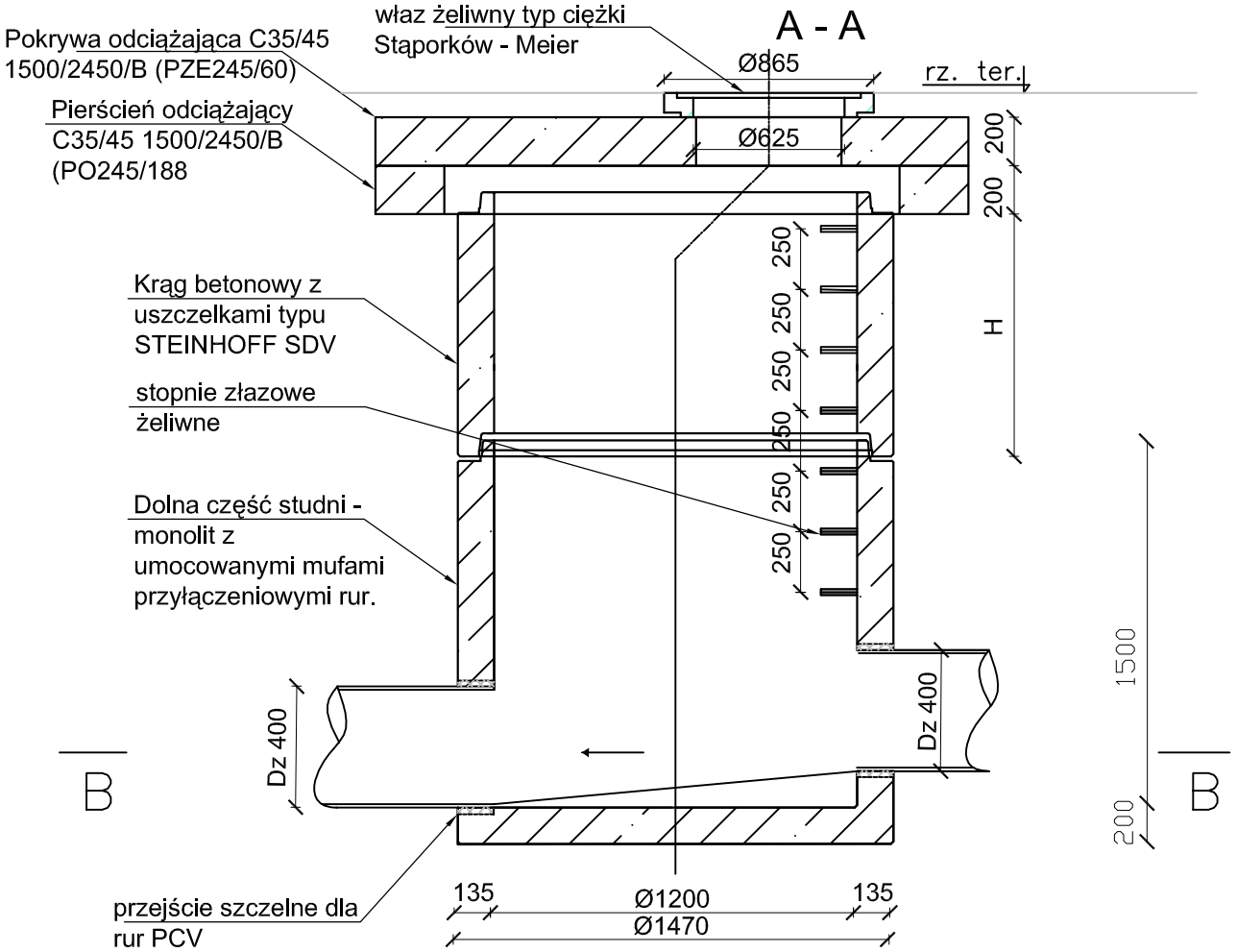

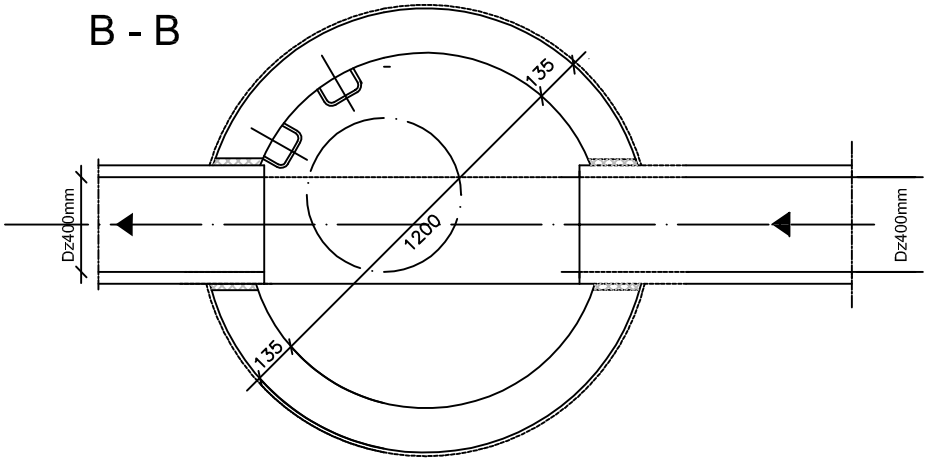

Studnia	S1	Si
Rzędna ter.	276,46	276,46
Rzędna dna	272,18	271,46

Hydro Instal

HYDRO - INSTAL ZIS
Stroński-Homa Spółka Jawna
43-391 Mazańcowice 178, tel. (033)8155412

INWESTOR GMINA JASIENICA JASIENICA 159, 34-385 JASIENICA	LOKALIZACJA MIĘDZYRZECZE DOLNE I MAZAŃCOWICE, GM JASIENICA

ZADANIE
Dokumentacja techniczna dla sieci kanalizacyjnej-kolektora tłocznego i pompowni w oparciu o dokumentację techniczną kanalizacji san. w zlewni rzeki Jasieniczanka

PROJEKT
PROJEKT BUDOWLANO - WYKONAWCZY

NAZWA RYSUNKU
STUDNIA KANALIZACYJNA Ø 1200 BETONOWA

PROJEKTOWAŁ	mgr inż. Agnieszka Zagórska Upr. nr SLK/1959/PWOS/07	DATA IX 2008 r.	PODPIS	SKALA 1:30
SPRAWDZIŁ	mgr inż. Stanisław Golec Upr. nr SLK/IS/9719/03	DATA IX 2008 r.	PODPIS	NR ARKUSZA
OPRACOWAŁ	mgr inż. Katarzyna Świder	DATA IX 2008 r.	PODPIS	NR RYSUNKU 5.7

PRZEKRÓJ A - A

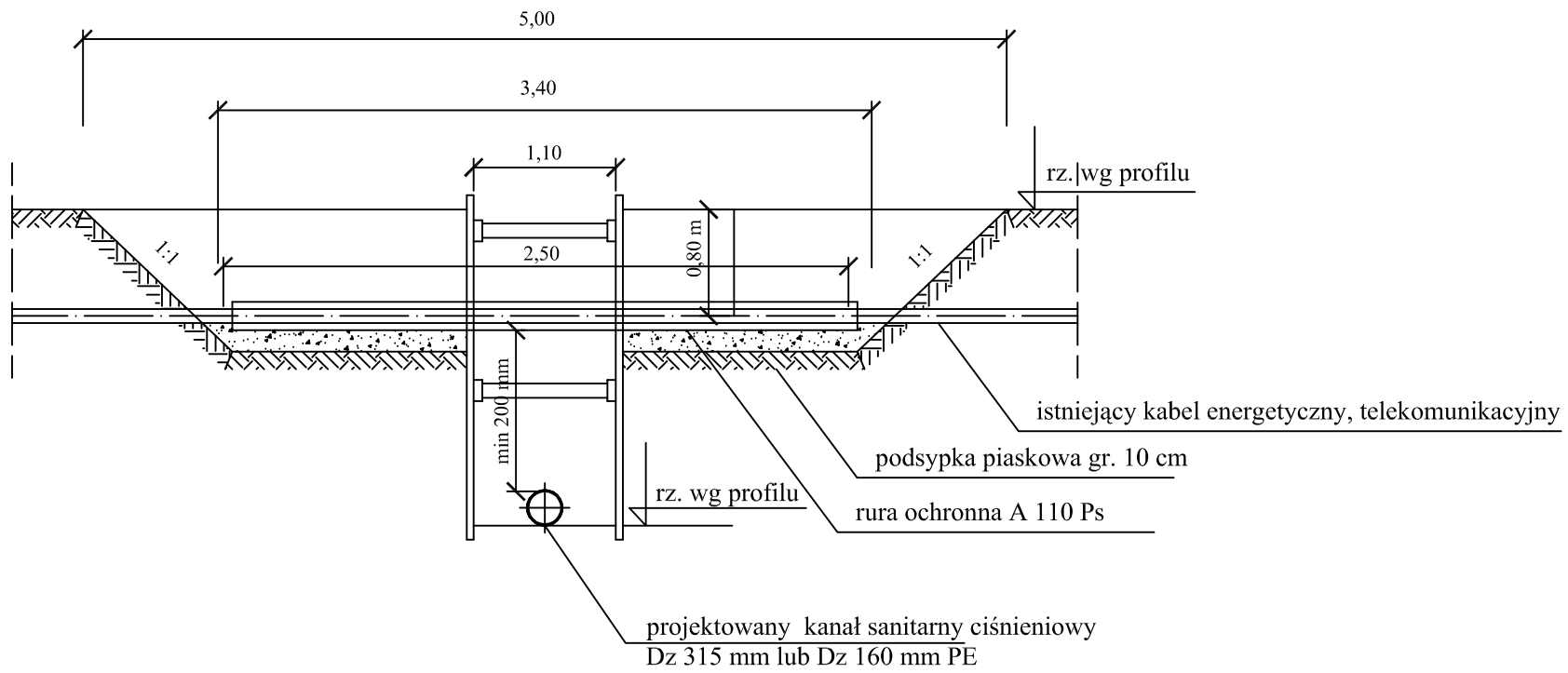

PRZEKRÓJ B - B

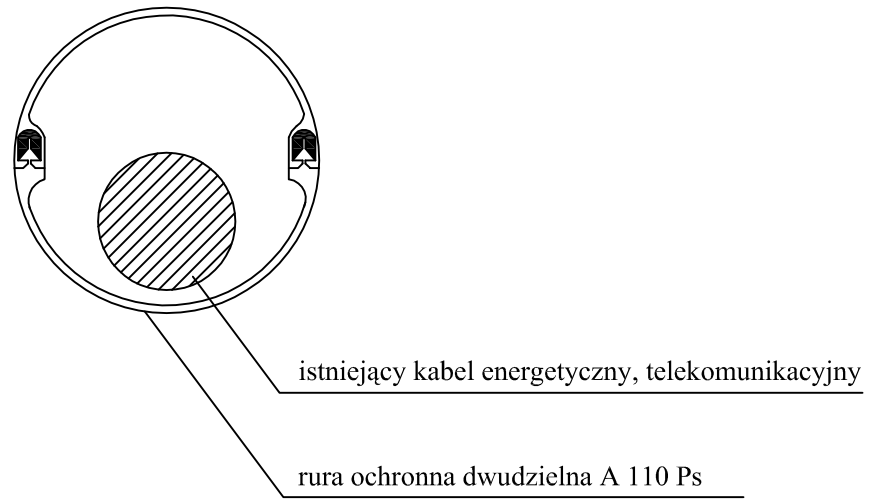

RZUT POZIOMY

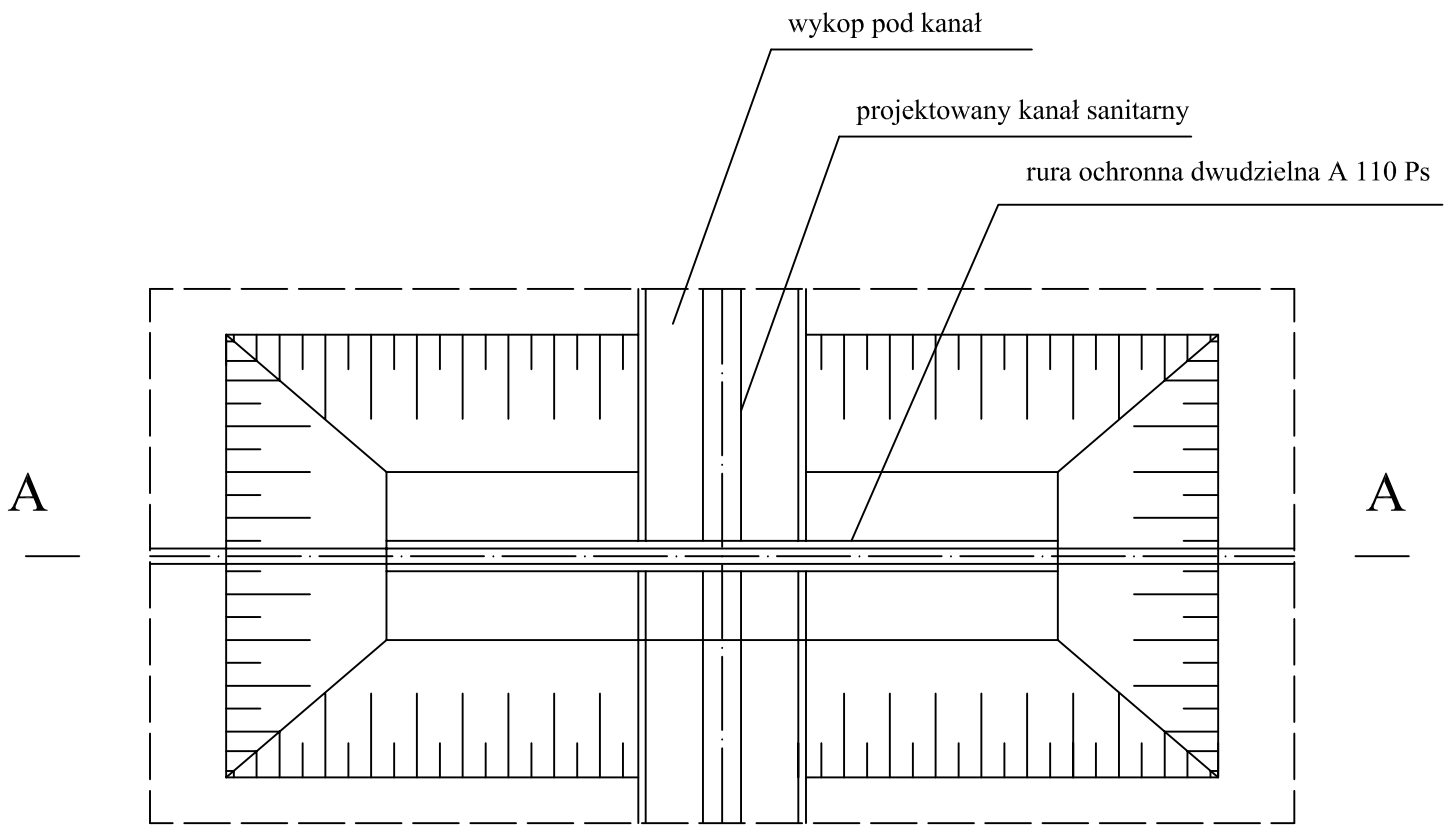

UWAGI:
1. Zastosować rurę ochronną dwudzielną A 110 Ps
2. Końce rury ochronnej uszczelnić pianką poliuretanową

Hydro Instal	HYDRO - INSTAL ZIS Stroński-Homa Sp\M+000F3łka Jawna 43-391 Mazańcowice 178, tel. (033)8155412			
INWESTOR GMINA JASIENICA JASIENICA 159, 34-385 JASIENICA		LOKALIZACJA MIĘDZYRZECZE DOLNE I MAZAŃCOWICE, GM JASIENICA		
ZADANIE Dokumentacja techniczna dla sieci kanalizacyjnej-kolektora tłocznego i pompowni w oparciu o dokumentację techniczną kanalizacji san. w zlewni rzeki Jasieniczanka				
PROJEKT PROJEKT BUDOWLANO - WYKONAWCZY				
NAZWA RYSUNKU ZABEZPIECZENIE KABLI ENERGETYCZNYCH I TELETECHNICZNYCH				
PROJEKTOWAŁ	mgr inż. Agnieszka Zagórska Upr. nr SLK/1959/PWOS/07	DATA IX 2008 r.	PODPIS	SKALA
SPRAWDZIŁ	mgr inż. Stanisław Golec Upr. nr SLK/IS/9719/03	DATA IX 2008 r.	PODPIS	NR ARKUSZA
OPRACOWAŁ	mgr inż. Katarzyna Świder	DATA IX 2008 r.	PODPIS	NR RYSUNKU 7

PRZEKROCZENIE POTOKU JASIENICA KM 4+935

belki drewniane - gurty
2 x Ø 30 cm

pale drewniane
Ø 12 - 14 cm L = 1,2m

klamra ciesielska

1,5m

1,5m

belki drewniane - gurty
2 x Ø 30 cm

ciężki narzut kamienny
min. Ø 30 cm

ciężki narzut kamienny
min. Ø 50 cm

min. 5,0 m

261.43
258.07
C13

Z38

zasuwa Dn150 mm

rura kanalizacyjna Dz 160 mm PE

rura kanalizacyjna Dz 315 mm PE

W38

rura ochronna PE
Dz 450 mm, L=22,0m

261.76
258.12
C12

zasuwa Dn150 mm

A

A

kosz s-k 1,0 x 1,0 m

zasuwa Dn300 mm

261.44
258.07
B13

min. 5,0m

zasuwa Dn300 mm

261.88
258.12
B12

rura ochronna PE
Dz 315 mm, L=22,0m

1,5m

kosz s-k 1,0 x 1,0 m

S2

S1

1,5m

potok Jasienica

SZCZEGÓŁ S1

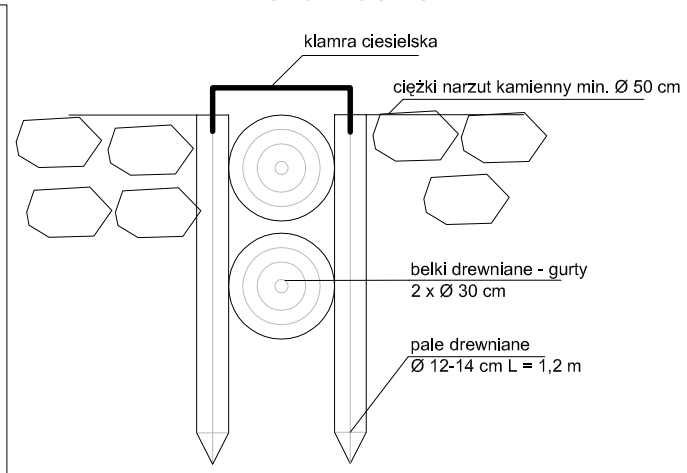

SZCZEGÓŁ S2

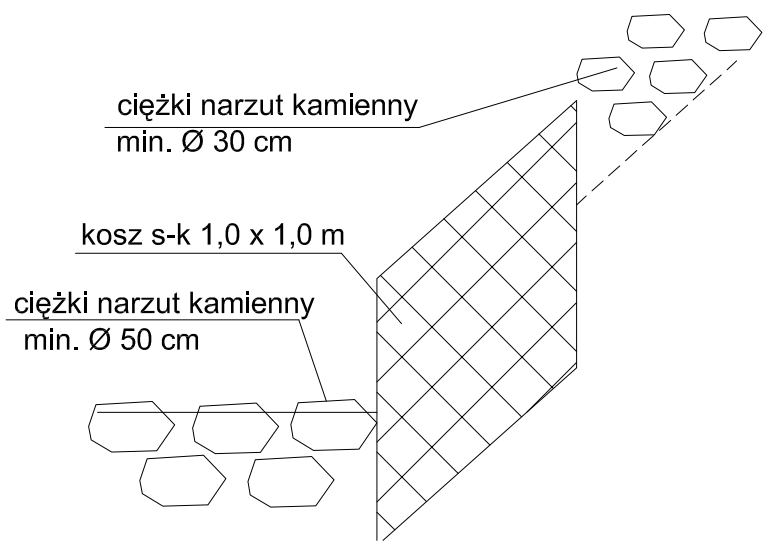

PRZEKRÓJ A - A

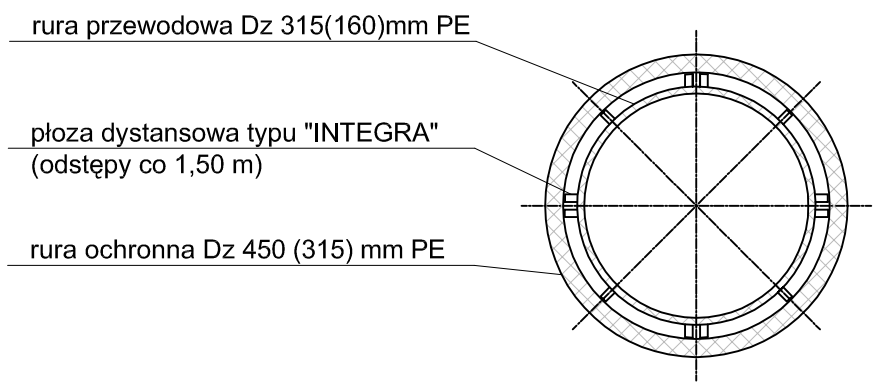

Hydro Instal

HYDRO - INSTAL ZIS
Stroński-Homa Spółka Jawna
43-391 Mazańcowice 178, tel. (033)8155412

INWESTOR GMINA JASIENICA JASIENICA 159 34-385 JASIENICA	LOKALIZACJA MIĘDZYRZECZE DOLNE I MAZAŃCOWICE, GM JASIENICA

ZADANIE: Dokumentacja techniczna dla sieci kanalizacyjnej-kolektora tłocznego i pompowni w oparciu o dokumentację techniczną kanalizacji san. w zlewni rzeki Jasieniczanka

PROJEKT: PROJEKT BUDOWLANO - WYKONAWCZY

NAZWA RYSUNKU: PRZEKROCZENIE POTOKU JASIENICA - W1

PROJEKT	mgr inż. Agnieszka Zagórska Upr. nr SLK/1959/PWOS/07	DATA VIII 2008 r.	PODPIS	SKALA 1:200
SPRAWDZIŁ	mgr inż. Stanisław Golec Upr. nr SLK/IS/9719/03	DATA VIII 2008 r.	PODPIS	NR ARKUSZU
OPRACOWANIE	mgr inż. Katarzyna Świder	DATA VIII 2008 r.	PODPIS	NR RYSUNKU 8.1

PRZEKROCZENIE RZEKI JASIENICA KM 4+ 935 KANAŁEM SANITARNYM CIŚNIENIOWYM DZ 315 MM PE TS

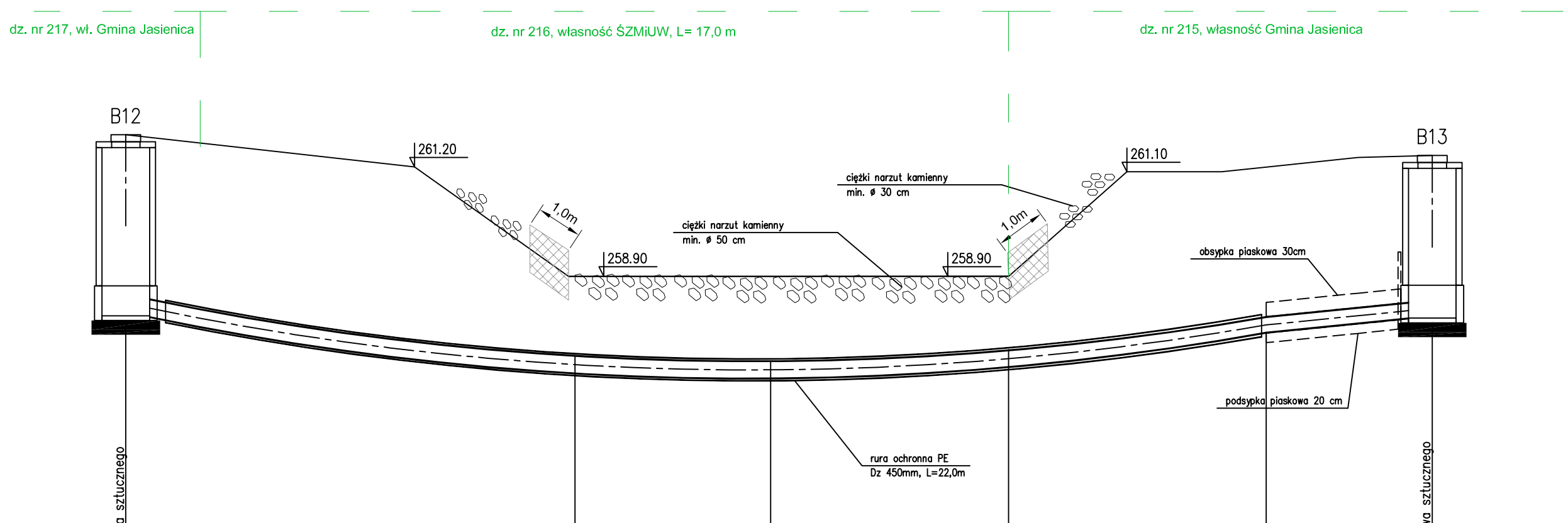

1:100

1:100

OZNACZENIE PROFILU: kan B

POZIOM PORÓWNAWCZY 250.00 m n.p.m.

RZĘDNA TERENU ISTN.	261.88			261.20		258.90		258.90		258.90		261.10		261.10	261.20		261.40	261.44
RZĘDNA OSI KANAŁU	258.28					257.34		256.93		257.34					257.88			258.23
RZĘDNA DNA KANAŁU	258.12					257.18		256.77		257.18					257.72			258.07
ZAGŁĘBIENIE OSI KANAŁU	3.60					1.56		1.97		1.56					3.32			3.21
ZAGŁĘBIENIE DNA KANAŁU	3.76					1.72		2.13		1.72					3.48			3.37
SPADKI, DŁUGOŚCI		wykonać metodą przewiertu sterowanego –maksymalny promień gięcia rury 315m													24,0m	10.02%		3.5m
ŚREDNICA, MATERIAŁ		Dz315mm PE TS														Dz315mm PE		
ODLEGŁOŚCI	1911.4		9.4			1920.8	4.2	1925.0	5.0	1930.0	5.4				1935.4	3.5		1938.9
	B12														W38			B13

UWAGA!

- przejście pod potokiem wykonać metodą przewiertu sterowanego
- przejście pod potokiem wykonać rurą TS
- rurę przewodową należy wciągać na płozach dystansowych typu "Integra" w odstępach co

Hydro Instal

HYDRO - INSTAL
Stroński-Homa Spółka Jawna
43-391 Mazańcowice 178, tel. (0

INWESTOR GMINA JASIENICA JASIENICA 159, 34-385 JASIENICA	LOKALIZACJA MIĘDZYRZECZE DOLNE I MAZAŃCOWICE, GM JAS

ZADANIE
Dokumentacja techniczna dla sieci kanalizacyjnej-kolektora tłocznego i
oparciu o dokumentację techniczną kanalizacji san. w zlewni rzeki Jasi

PROJEKT
PROJEKT BUDOWLANO - WYKONAWCZY

NAZWA RYSUNKU
PRZEKROCZENIE POTOKU WAPIENICA - W2 kanałem "B" Dz 315 m

PROJEKTOWAŁ	mgr inż. Agnieszka Zagórska Upr. nr SLK/1959/PWOS/07	DATA IX 2008 r.	PODPIS
SPRAWDZIŁ	mgr inż. Stanisław Golec Upr. nr SLK/IS/9719/03	DATA IX 2008 r.	PODPIS
OPRACOWAŁ	mgr inż. Katarzyna Świder	DATA IX 2008 r.	PODPIS

PRZEKROCZENIE RZEKI JASIENICA KM 4+ 935 KANAŁEM SANITARNYM CIŚNIENIOWYM DZ 160 MM PE TS

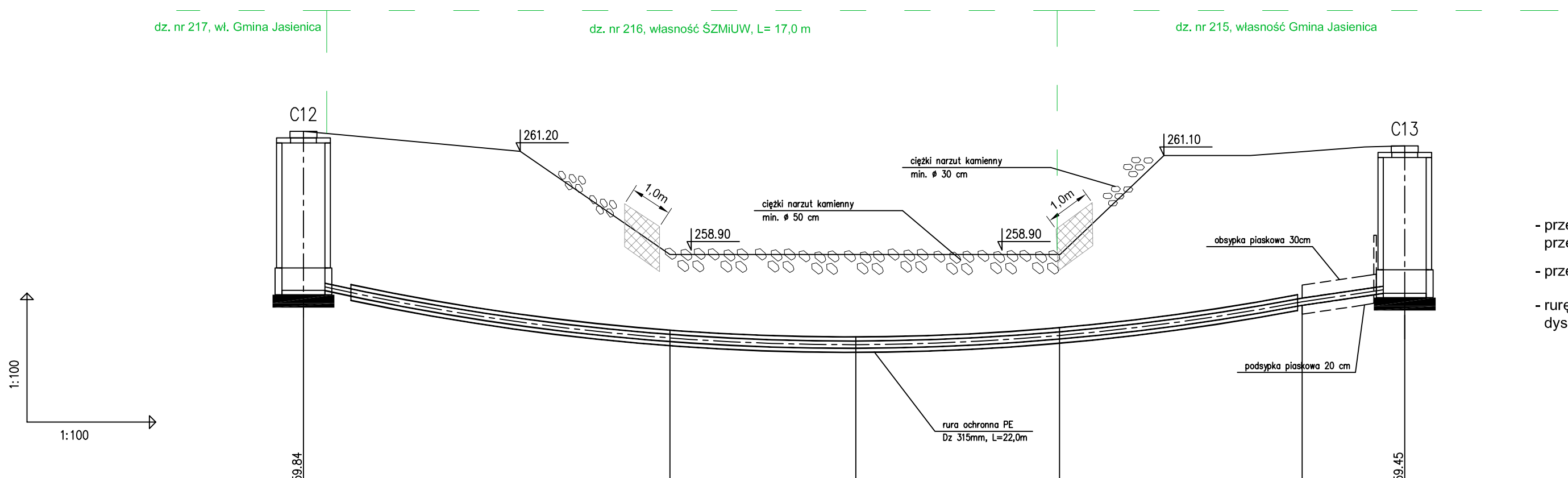

UWAGA!

- przejście pod potokiem wykonać metodą przewiertu sterowanego
- przejście pod potokiem wykonać rurą TS
- rurę przewodową należy wciągać na płozach dystansowych typu "Integra" w odstępach co 1,5

OZNACZENIE PROFILU: kan C
POZIOM PORÓWNAWCZY 250.00 m n.p.m.

	studnia tegra 1000, Rz.d.=259.84								studnia tegra 1000, Rz.d.=259.45
RZĘDNA TERENU ISTN.	261.76	261.10	258.90	258.90	258.90	261.20	261.20	261.29	261.40	261.43
RZĘDNA OSI KANAŁU	258.20		257.26	256.80	257.26			257.80		258.15
RZĘDNA DNA KANAŁU	258.12		257.18	256.72	257.18			257.72		258.07
ZAGŁĘBIENIE OSI KANAŁU	3.56		1.64	2.10	1.64			3.49		3.28
ZAGŁĘBIENIE DNA KANAŁU	3.64		1.72	2.18	1.72			3.57		3.36
SPADKI, DŁUGOŚCI	wykonać metodą przewiertu sterowanego –maksymalny promień gięcia rury 160m						23.2m	14.66%	2.4m	
ŚREDNICA, MATERIAŁ	Dz160mm PE TS							Dz160mm PE		
ODLEGŁOŚCI	1911.4	8.5	1919.9	4.3	1924.2	4.8	1929.0	5.6	1934.6	2.4	1937.0
	C12							Z38		C13

HYDRO - INSTAL ZI
Stroński-Homa Spółka Jawna
43-391 Mazańcowice 178, tel. (033)

INWESTOR
GMINA JASIENICA
JASIENICA 159, 34-385 JASIENICA

LOKALIZACJA
MIĘDZYRZECZE DOLNE
I MAZAŃCOWICE, GM JASIENI

ZADANIE
Dokumentacja techniczna dla sieci kanalizacyjnej-kolektora tłocznego i pom
oparciu o dokumentację techniczną kanalizacji san. w zlewni rzeki Jasienic

PROJEKT
PROJEKT BUDOWLANO - WYKONAWCZY

NAZWA RYSUNKU
PRZEKROCZENIE POTOKU WAPIENICA - W2 kanałem "C" Dz 160 mm P

PROJEKTOWAŁ	mgr inż. Agnieszka Zagórska Upr. nr SLK/1959/PWOS/07	DATA IX 2008 r.	PODPIS
SPRAWDZIŁ	mgr inż. Stanisław Golec Upr. nr SLK/IS/9719/03	DATA IX 2008 r.	PODPIS
OPRACOWAŁ	mgr inż. Katarzyna Świder	DATA IX 2008 r.	PODPIS

PRZEKROCZENIE RZEKI WAPIENICA KM 7+198

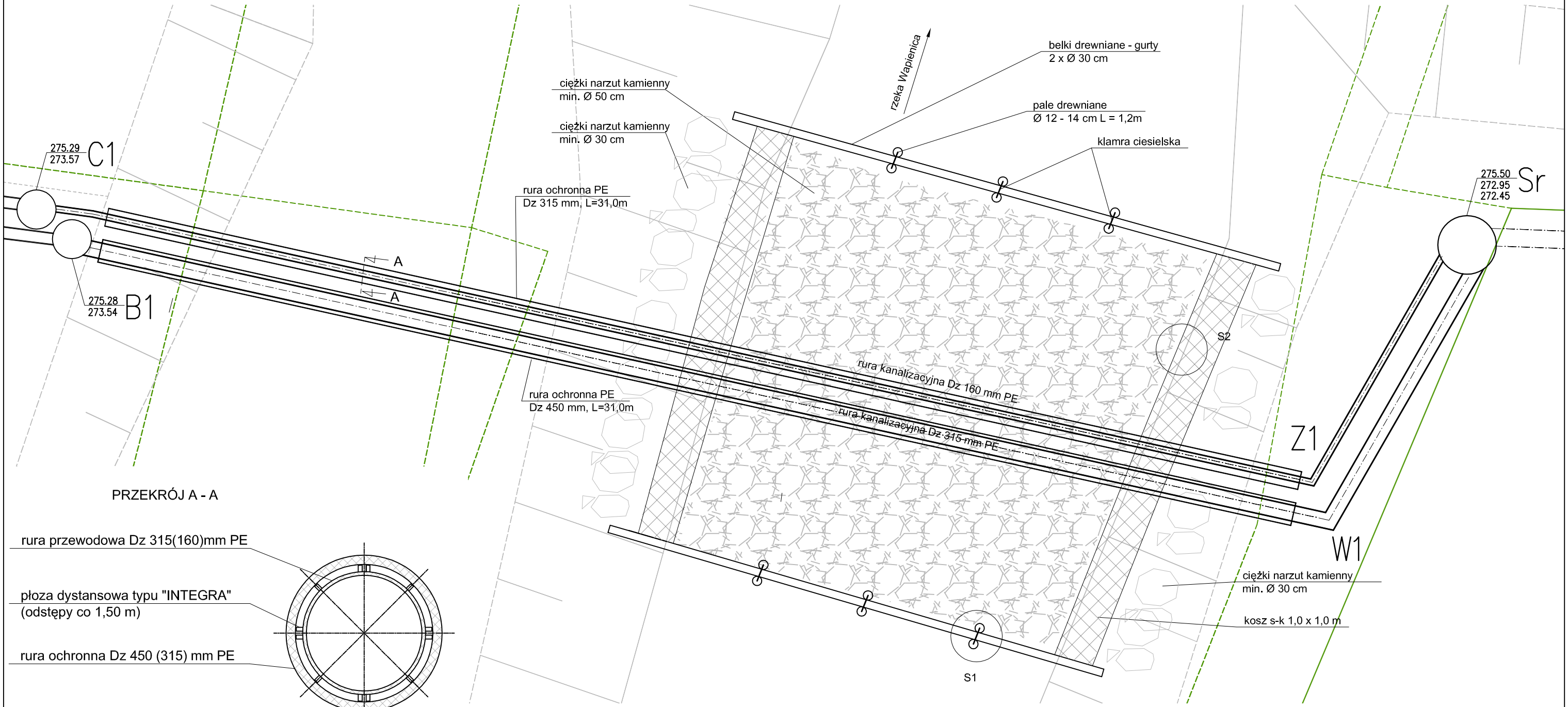

PRZEKRÓJ A - A

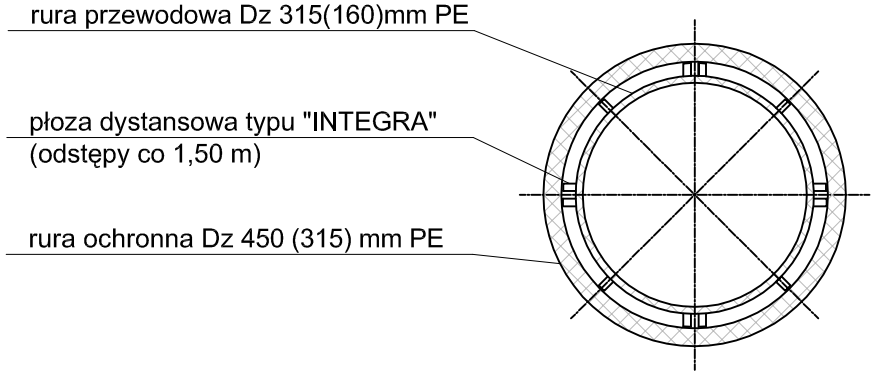

SZCZEGÓŁ S1

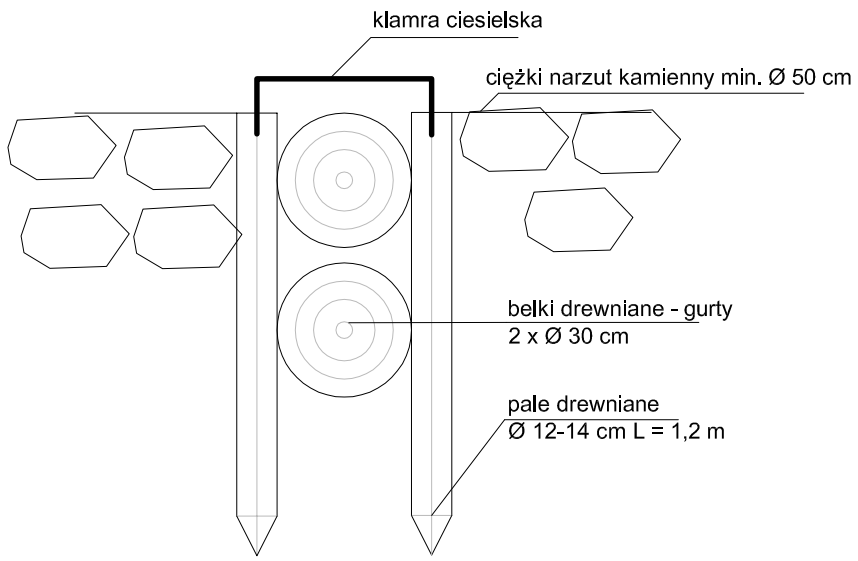

SZCZEGÓŁ S2

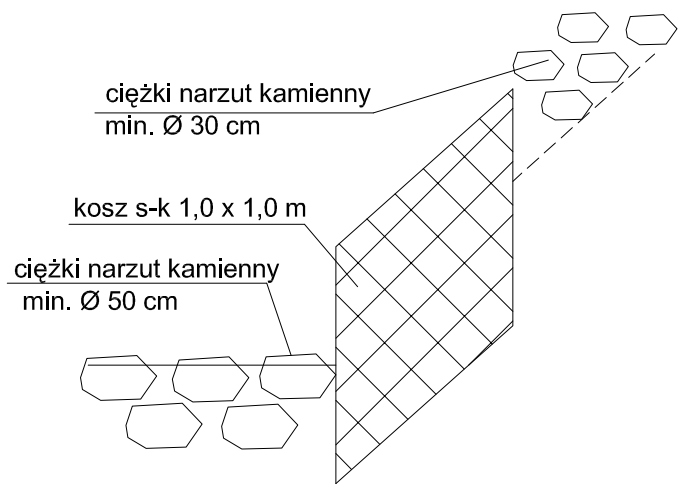

Hydro Instal	HYDRO - INSTAL ZIS Strońskі-Homa Spółka Jawna 43-391 Mazańcowice 178, tel. (033)8155412			
INWESTOR GMINA JASIENICA JASIENICA 159, 34-385 JASIENICA		LOKALIZACJA MIĘDZYRZECZE DOLNE I MAZAŃCOWICE, GM JASIENICA		
ZADANIE Dokumentacja techniczna dla sieci kanalizacyjnej-kolektora tłocznego i pompowni w oparciu o dokumentację techniczną kanalizacji san. w zlewni rzeki Jasieniczanka				
PROJEKT PROJEKT BUDOWLANO - WYKONAWCZY				
NAZWA RYSUNKU PRZEKROCZENIE RZEKI WAPIENICA - W2				
PROJEKTOWAŁ	mgr inż. Agnieszka Zagórska Upr. nr SLK/1959/PWOS/07	DATA IX 2008 r.	PODPIS	SKALA 1:100
SPRAWDZIŁ	mgr inż. Stanisław Golec Upr. nr SLK/IS/9719/03	DATA IX 2008 r.	PODPIS	NR ARKUSZA
OPRACOWAŁ	mgr inż. Katarzyna Świder	DATA IX 2008 r.	PODPIS	NR RYSUNKU 8.4

PRZEKROCZENIE RZEKI WAPIENICA KM 7+ 198 KANAŁEM SANITARNYM CIŚNIENIOWYM DZ 315 MM PE TS

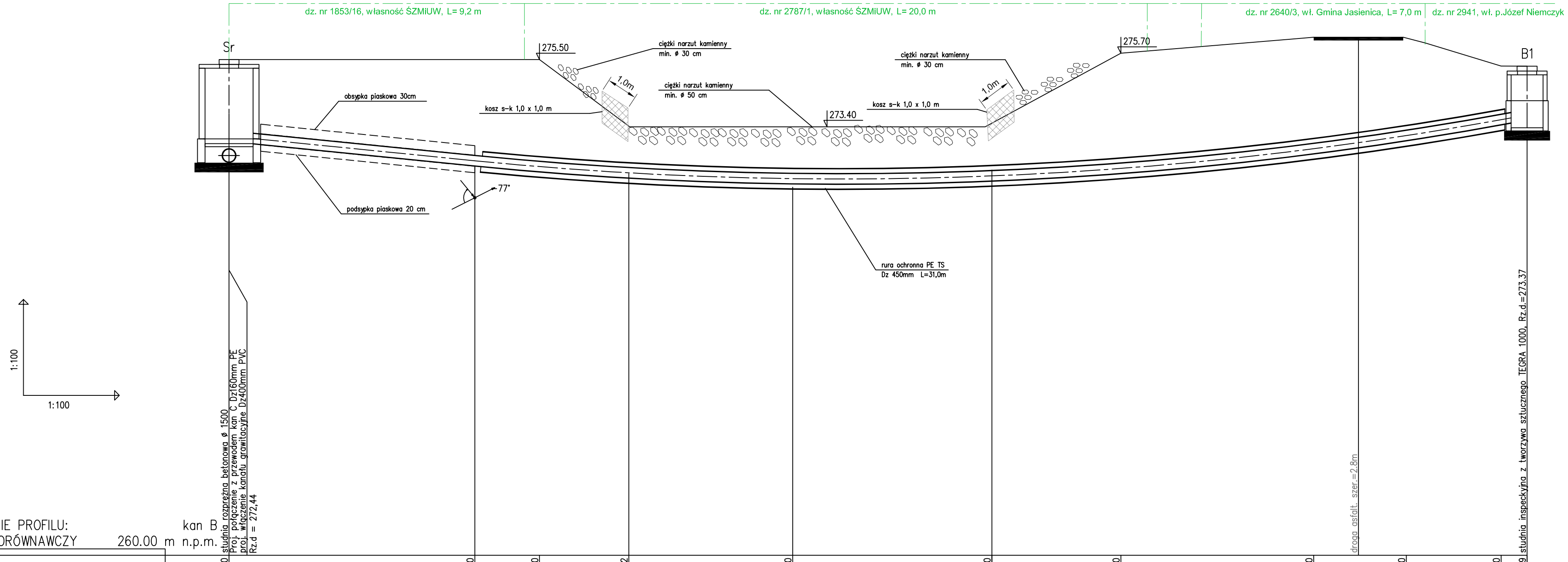

OZNACZENIE PROFILU: kan B
POZIOM PORÓWNAWCZY 260.00 m n.p.m.

RZĘDNA TERENU ISTN.	275.50		275.50		275.50		273.42		273.40		273.40		275.70		276.20		276.20		275.30		275.29
RZĘDNA OSI KANAŁU	273.11		272.34				271.61		271.18		271.84					273.20					273.65
RZĘDNA DNA WYKOPU	272.75		271.98				271.25		270.82		271.68										273.57
ZAGŁĘBIENIE OSI KANAŁU	2.39		3.16				1.81		2.22		1.56										1.64
ZAGŁĘBIENIE DNA KANAŁU	2.55		3.32				1.97		2.38		1.72										1.72
SPADKI, DŁUGOŚCI		10%		7.7m	wykonać metodą przewiertu sterowanego –maksymalny promień gięcia rury 315m															32.90m	
ŚREDNICA, MATERIAŁ			Dz315mm PE								Dz315mm PE TS										
ODLEGŁOŚCI	0.0	7.7		7.7		4.8		12.5		5.6		17.6		5.5		23.6		17.0		35.4		40.6

0
Sr W1 B1

UWAGA!

- przejście pod potokiem wykonać metodą przewiertu sterowanego
- przejście pod potokiem wykonać rurą TS
- rurę przewodową należy wciągać na płozach dystansowych typu "Integra" w odstępach co 1,5
- Z UWAGI NA ZMIANĘ LOKALIZACJI STUDNI ROZPRĘŻNEJ ZGODNIE Z PROJEKTEM ZAMI Z LUTEGO 2010R. DŁUGOŚĆ PRZEWIERTU WYDŁUŻA SIĘ, GŁĘBOKOŚĆ PRZEWIERTU P CIEKIEM NALEŻY WYKONAĆ ZGODNIE Z RYS

Hydro Instal	HYDRO - INSTAL Stroński-Homa Spółka Jawn 43-391 Mazańcowice 178, tel. (		
INWESTOR GMINA JASIENICA JASIENICA 159, 34-385 JASIENICA	LOKALIZACJA MIĘDZYRZECZE DOLNE I MAZAŃCOWICE, GM JAS		
ZADANIE Dokumentacja techniczna dla sieci kanalizacyjnej-kolektora tłocznego i oparciu o dokumentację techniczną kanalizacji san. w zlewni rzeki Jasi			
PROJEKT PROJEKT BUDOWLANO - WYKONAWCZY			
NAZWA RYSUNKU PRZEKROCZENIE POTOKU WAPIENICA - W2 kana łem "B" Dz 315 m			
PROJEKTOWAŁ	mgr inż. Agnieszka Zagórska Upr. nr SLK/1959/PWOS/07	DATA IX 2008 r.	PODPIS
SPRAWDZIŁ	mgr inż. Stanisław Golec Upr. nr SLK/IS/9719/03	DATA IX 2008 r.	PODPIS
OPRACOWAŁ	mgr inż. Katarzyna Świder	DATA IX 2008 r.	PODPIS

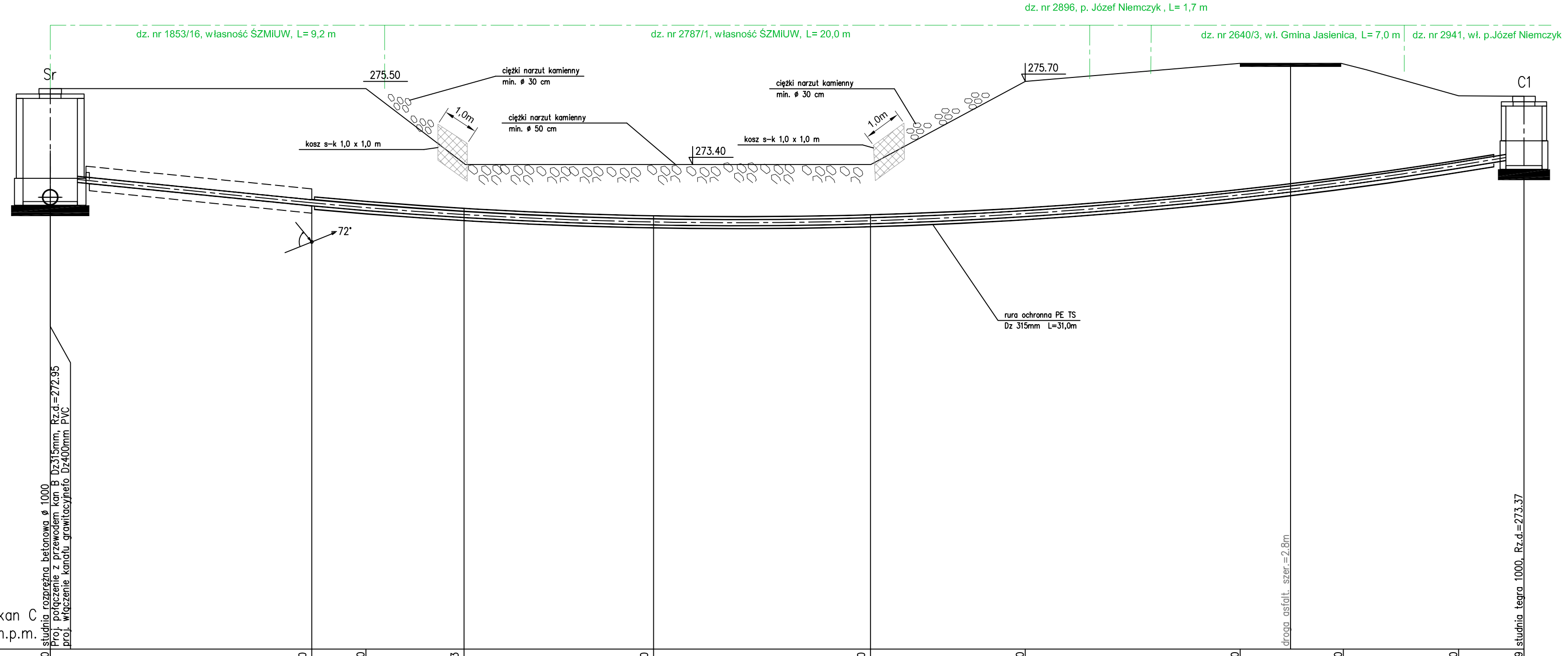

OZNACZENIE PROFILU: kan C
POZIOM PORÓWNAWCZY 260.00 m n.p.m.

RZĘDNA TERENU ISTN.	275.50		275.50	275.50	273.43	273.40	273.40	275.70	276.20	276.20	275.30	275.29	
RZĘDNA OSI KANAŁU	273.11	273.06	272.34		271.79	271.38	271.84			273.00		273.65	
RZĘDNA DNA WYKOPU	272.75	272.76	272.26		271.71	271.30	271.76					273.57	
ZAGŁĘBIENIE OSI KANAŁU	2.39	2.44	3.16		1.64	2.02	1.56					1.64	
ZAGŁĘBIENIE DNA KANAŁU	2.55	2.52	3.24		1.72	2.10	1.64					1.72	
SPADKI, DŁUGOŚCI		10%	7.2m	wykonać metodą przewiertu sterowanego –maksymalny promień gięcia rury 160m								33,6m	
ŚREDNICA, MATERIAŁ	Dz160mm PE			Dz160mm PE TS									
ODLEGŁOŚCI	0.0	7.2	7.2	4.2	11.4	5.3	16.7	6.0	22.7	18.1	34.3	40.8	

0
Sr
Z1
C1

UWAGA!

- przejście pod potokiem wykonać metodą przewiertu sterowanego
- przejście pod potokiem wykonać rurą TS
- rurę przewodową należy wciągać na płozach dystansowych typu "Integra" w odstępach co
- Z UWAGI NA ZMIANĘ LOKALIZACJI STUDI ROZPRĘŻNEJ ZGODNIE Z PROJEKTEM Z Z LUTEGO 2010R. DŁUGOŚĆ PRZEWIERT WYDŁUŻA SIĘ, GŁĘBOKOŚĆ PRZEWIERT CIEKIEM NALEŻY WYKONAĆ ZGODNIE Z

Hydro Instal

HYDRO - INSTAL
Stroński-Homa Spółka Jawn
43-391 Mazańcowice 178, tel. (

INWESTOR GMINA JASIENICA JASIENICA 159, 34-385 JASIENICA	LOKALIZACJA MIĘDZYRZECZE DOLNE I MAZAŃCOWICE, GM JAS

ZADANIE
Dokumentacja techniczna dla sieci kanalizacyjnej-kolektora tłocznego i
oparciu o dokumentację techniczną kanalizacji san. w zlewni rzeki Jasi

PROJEKT
PROJEKT BUDOWLANO - WYKONAWCZY

NAZWA RYSUNKU
PRZEKROCZENIE POTOKU WAPIENICA - W2 kana łem "C" Dz 160 m

PROJEKTOWAŁ	mgr inż. Agnieszka Zagórska Upr. nr SLK/1959/PWOS/07	DATA IX 2008 r.	PODPIS
SPRAWDZIŁ	mgr inż. Stanisław Golec Upr. nr SLK/IS/9719/03	DATA IX 2008 r.	PODPIS
OPRACOWAŁ	mgr inż. Katarzyna Świder	DATA IX 2008 r.	PODPIS

Rysunek schematyczny

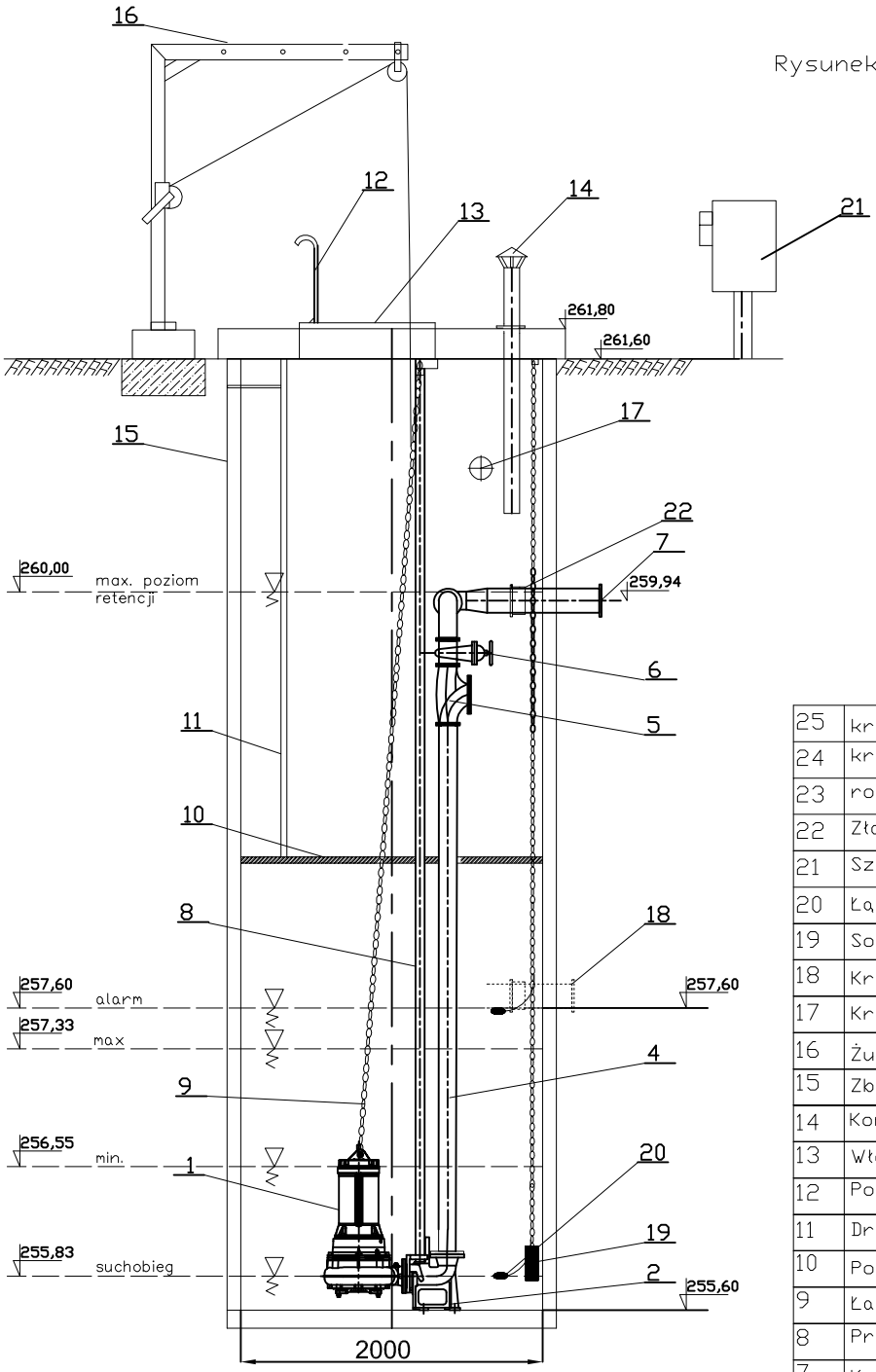

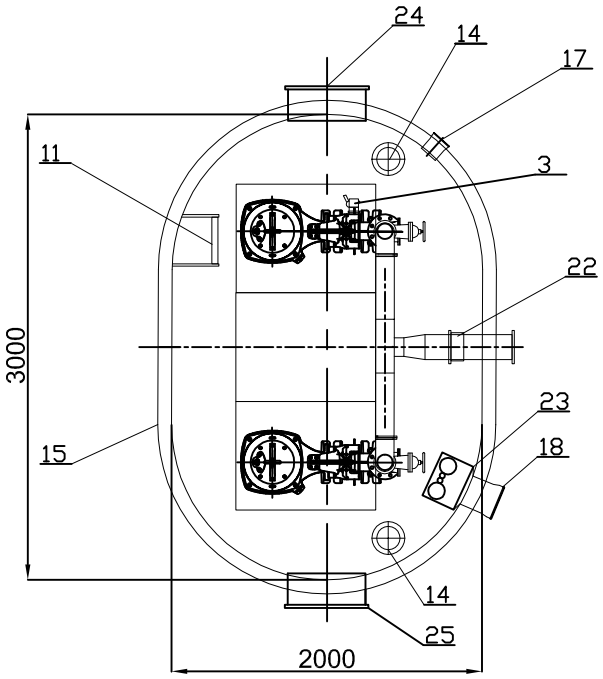

Lp	Nazwa	Ilość	Materiał	Producent
25	kruciec do zbiornika I	1	PVC500	
24	kruciec do zbiornika II	1	PVC500	
23	rozdrabniarka	1		
22	Złączka stal/PE	1		
21	Szafa sterownicza	1		
20	Łącznik pływakowy	2		
19	Sonda hydrostatyczna	1		
18	Króciec napływowy	1	PVC500	
17	Króciec elektryczny	2	PVC160	
16	Żuraw 400kg (dla pomp)	1		
15	Zbiornik	1	Polimerobeton	
14	Kominek wentylacyjny PVC110	1	PVC	
13	Właz montażowy	3	stal nierdzewna	HYDRO partner
12	Poręcz	1	stal nierdzewna	HYDRO partner
11	Drabinka	1	stal nierdzewna	HYDRO partner
10	Pomost obsługowy	1	stal nierdzewna	HYDRO partner
9	Łańcuch do pomp	2	stal nierdzewna	
8	Prowadnice rurowe	2	stal nierdzewna	
7	Króciec tłoczny DN150	2	stal nierdzewna	HYDRO partner
6	Zasuwa klinowa DN100	2	żeliwo	JAFAR
5	Zawór zwrotny kulowy DN100	2	żeliwo	JAFAR
4	Układ tłoczny DN100	1	stal nierdzewna	HYDRO partner
3	Zawór płuczący 4901	1		FLYGT
2	Kolano stopowe DN100	2		FLYGT
1	Pompa NP 3171.181 SH/275 22kW	2		FLYGT

HYDRO - INSTAL ZIS
Stroński-Homa Spółka Jawna
43-391 Mazańcowice 178, tel. (033)8155412

INWESTOR
GMINA JASIENICA
JASIENICA 159, 34-385 JASIENICA

LOKALIZACJA
MIĘDZYRZECZE DOLNE
I MAZAŃCOWICE, GM JASIENICA

ZADANIE
Dokumentacja techniczna dla sieci kanalizacyjnej-kolektora tłocznego i pompowni w oparciu o dokumentację techniczną kanalizacji san. w zlewni rzeki Jasieniczanka

PROJEKT
PROJEKT BUDOWLANO - WYKONAWCZY

NAZWA RYSUNKU
SCHEMAT ZBIORNIKA POMPOWNI

PROJEKTOWAŁ	mgr inż. Agnieszka Zagórska Upr. nr SLK/1959/PWOS/07	DATA IX 2008 r.	PODPIS	SKALA
SPRAWDZIŁ	mgr inż. Stanisław Golec Upr. nr SLK/IS/9719/03	DATA IX 2008 r.	PODPIS	NR ARKUSZA
OPRACOWAŁ	mgr inż. Katarzyna Świder	DATA IX 2008 r.	PODPIS	NR RYSUNKU 9

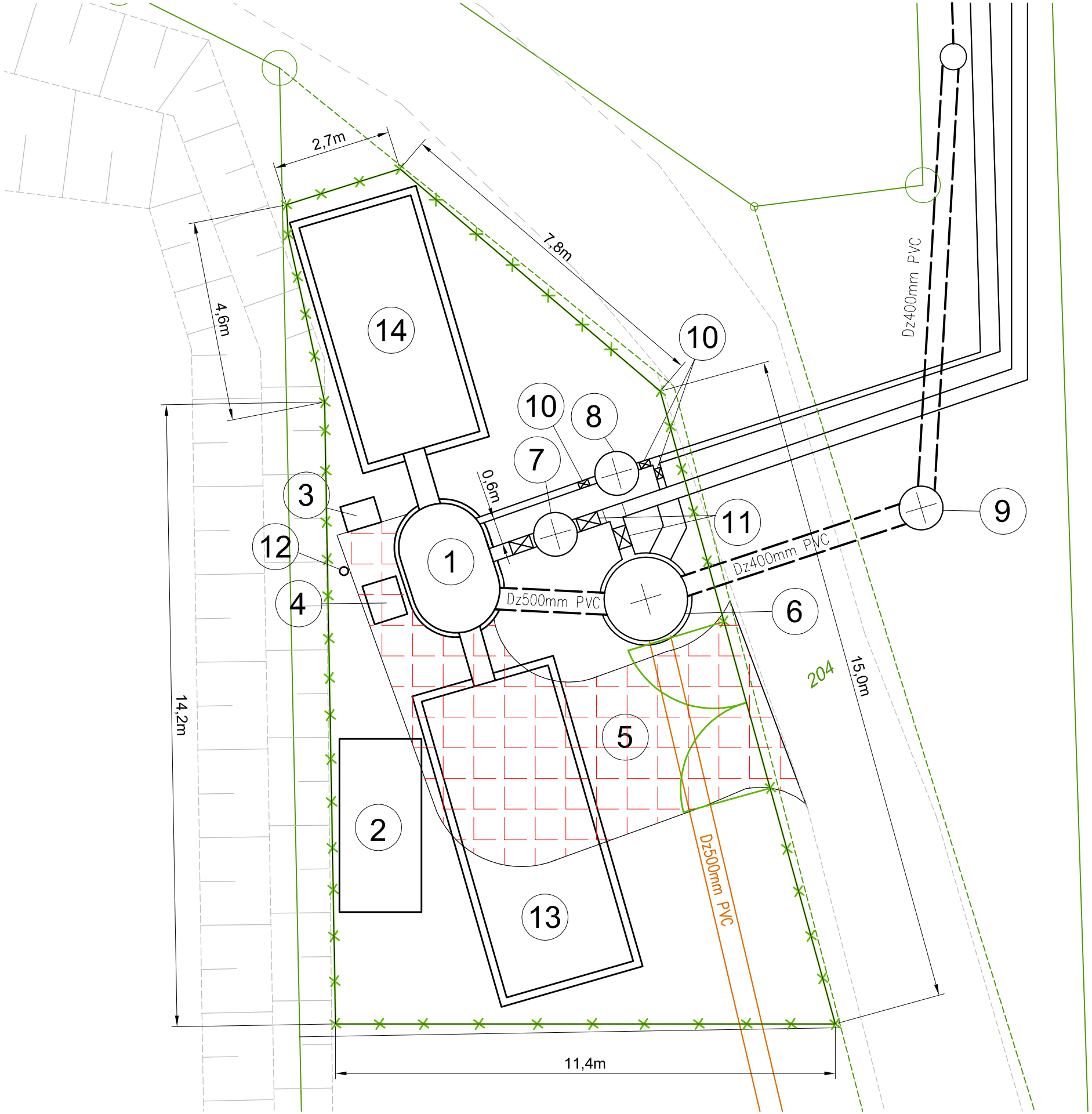

LEGENDA:

1. ZBIORNIK PODZIEMNY POMPOWNI OWALNY Z POLIMEROBETONU WYM. 3,0m x 2,0m H= 6,0m
2. KONTENER WOLNOSTOJ ĄCY Z AGREGATEM PRĄDOTWÓRCZYM HIMOINSA HIV 60 OPEN WYM. 3,95m x1,87m x 1,86m
3. SZAFKA STEROWNICZA WYM. 0,6m x 0,3m H=0,8m
4. PODSTAWA DO ŻURAWIA ŻPR P740 PROMA
5. WJAZD DO POMPOWNI Z KOSTKI BRUKOWEJ PRZYSTOSOWANY DO PRACY CIĘŻKIEGO SPRZĘTU SPECJALISTYCZNEGO POW. =36,68m²
6. STUDNIA S3 BETONOWA Ø 1500 mm
7. STUDNIA BETONOWA B15 Z PRZEPŁYWOMIERZEM Ø1200 mm
8. STUDNIA BETONOWA C15 Z PRZEPŁYWOMIERZEM Ø1200 mm
9. studnia kontrolna TEGRA 1000
10. ZASUWA DN150 Z OBUDOW Ą I SKRZYNKĄ ULICZNĄ
11. ZASUWA DN300 Z OBUDOW Ą I SKRZYNKĄ ULICZNĄ
12. SŁUP OŚWIETLENIOWY Z OBUDOWĄ OŚWIETLENIOWĄ
13. **ZBIORNIK WEHO I - V = 50 m ^{3}** PROD. KWH PIPE
14. ZBIORNIK WEHO I - V = 40 m ^{3} PROD. KWH PIPE

PROJEKTOWANY KOLEKTOR GRAWITACYJNY

PROJEKTOWANY KOLEKTOR CI ŚNIENIOWY

KOLEKTOR GRAWITACYJNY WG ODR ĘBNEGO OPRACOWANIA

OGRODZENIE NYLOFOR 3D

Hydro Instal

HYDRO - INSTAL ZIS
Stroński-Homa Sp\M+000F3łka Jawna
43-391 Mazańcowice 178, tel. (033)8155412

INWESTOR GMINA JASIENICA JASIENICA 159, 34-385 JASIENICA	LOKALIZACJA MIĘDZYRZECZE DOLNE I MAZAŃCOWICE, GM JASIENICA

ZADANIE
Dokumentacja techniczna dla sieci kanalizacyjnej-kolektora tłocznego i pompowni w oparciu o dokumentację techniczną kanalizacji san. w zlewni rzeki Jasieniczanka

PROJEKT
PROJEKT BUDOWLANO - WYKONAWCZY

NAZWA RYSUNKU
PLAN ZAGOSPODAROWANIA DZIA ŁKI POD POMPOWNIĘ

PROJEKTOWAŁ	mgr inż. Agnieszka Zagórska Upr. nr SLK/1959/PWOS/07	DATA IX 2008 r.	PODPIS	SKALA 1:100
SPRAWDZIŁ	mgr inż. Stanisław Golec Upr. nr SLK/IS/9719/03	DATA IX 2008 r.	PODPIS	NR ARKUSZA
OPRACOWAŁ	mgr inż. Katarzyna Świder	DATA IX 2008 r.	PODPIS	NR RYSUNKU 10

ROZMIESZCZENIE KANAŁÓW PRZED ZBIORNIKIEM POMPOWNI

RZUT

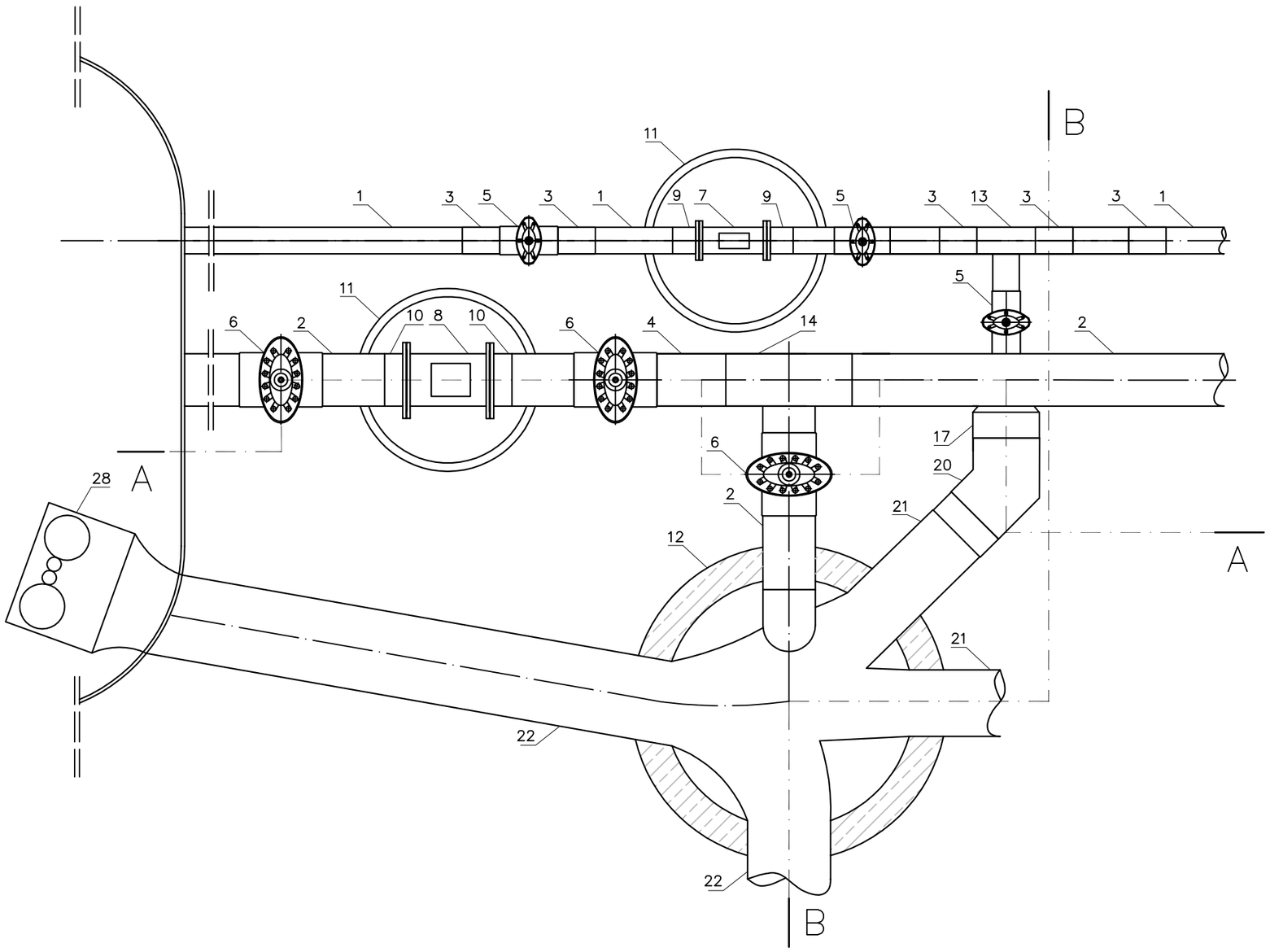

PRZEKRÓJ B - B

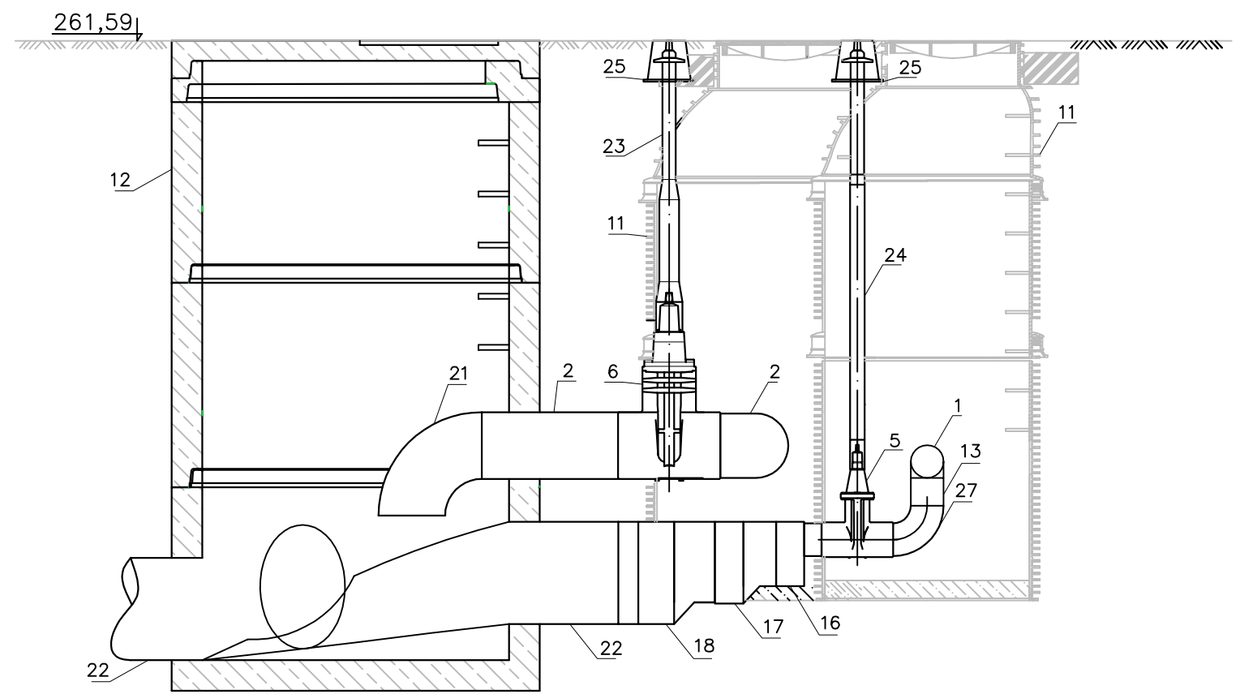

PRZEKRÓJ A - A

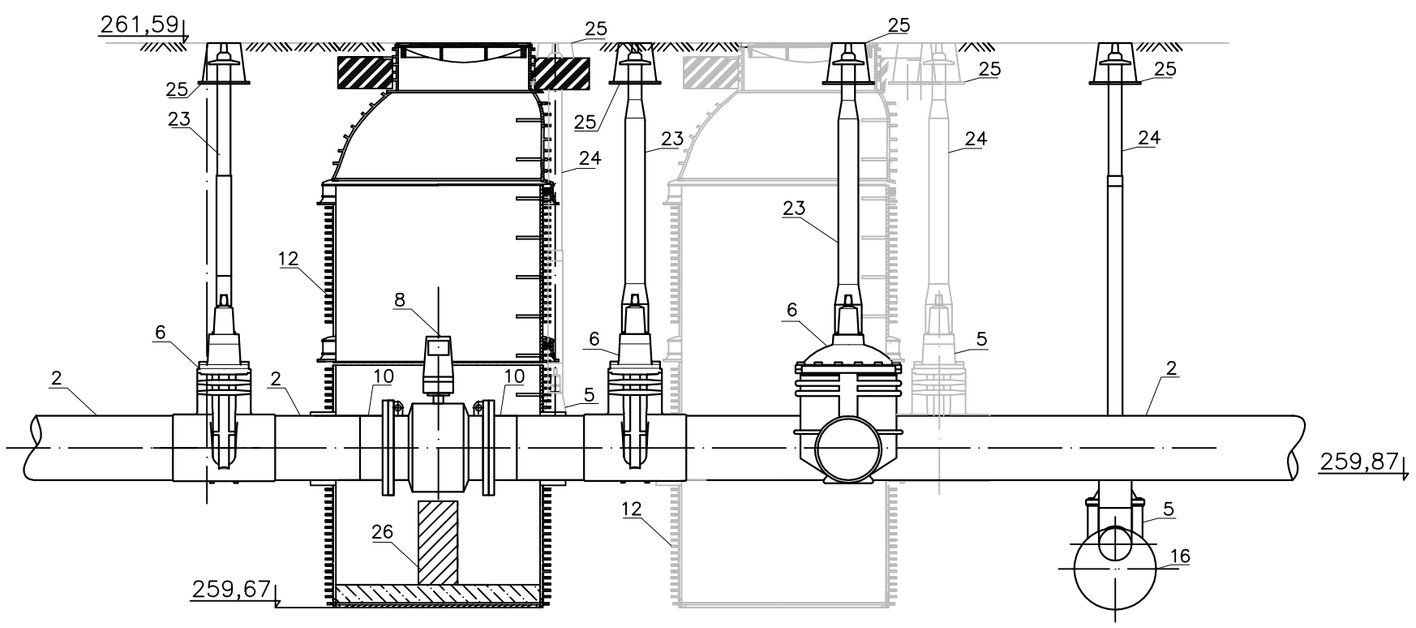

Lp.	NAZWA	WYMIAR	ILOŚĆ SZT.	UWAGI
28	rozdrabniarka z kratą	Dz 160 mm		CHANEL MONSTER
27	kolano elektrooporowe 90°	Dz 160 mm		
26	kineta komora pomiarowa	ø1000 mm	1	WAVIN nr kat. 3064120001
25	teleskopowa skrzynka uliczna		6	HAWLE
24	teleskopowa obudowa do zasuw	Dn 150 mm	3	HAWLE
23	teleskopowa obudowa do zasuw	Dn 300 mm	3	HAWLE
22	rura kielichowa PVC-U z uszczelką	Dz 500 mm	1	WAVIN nr kat. 3064926022
21	kolano elektrooporowe 90°	Dz 315 mm	1	WAVIN nr kat. 3064925022
20	kolano 45° z uszczelką wargową	Dz 400/45 mm	1	WAVIN nr kat. 3264525100
19	trójnik 45° z uszczelką wargową	Dz 500/400x45 mm	1	WAVIN nr kat. 3264553070
18	redukcja z uszczelką klasa S	Dz 400/315 mm	1	WAVIN nr kat. 3264507080
18	redukcja z uszczelką klasa S	Dz 500/400 mm	1	WAVIN nr kat. 3264507080
17	redukcja wielostopniowa	Dz 400/250 mm	1	WAVIN nr kat. 3264550714
16	redukcja wielostopniowa	Dz 250/160 mm	1	WAVIN nr kat. 3064550710
15	redukcja z uszczelką klasa S	Dz 400/315 mm	1	WAVIN nr kat. 3264507070
14	trójnik równoprzelotowy SDR17	Dz 315 mm	1	WAVIN nr kat. 3252208031
13	trójnik elektoroporowy	Dz 160 mm	1	WAVIN nr kat. 3254917500
12	studnia betonowa	ø 1500 mm	1	PREFABET KLUCZBORK wg rys. nr 5.1
11	studnia TEGRA z tworzywa	ø 1000 mm	2	WAVIN wg rys. nr 5.3
10	tuleja kołnierzowa SDR 17	D 315/300 mm	2	WAVIN nr kat. 3152879646
9	tuleja kołnierzowa SDR 17	D 160/150 mm	2	WAVIN nr kat. 3252955410
8	przepływomierz MAGFLO elektromagnetyczny z przetwornikiem sygnału i pamięcią	Dn 300 mm	1	FIRMA SIEMENS CZUJNIK – MAG 3100 PRZETWORNIK – MAG 5000
7	przepływomierz MAGFLO elektromagnetyczny z przetwornikiem sygnału i pamięcią	Dn 150 mm	1	FIRMA SIEMENS CZUJNIK – MAG 3100 PRZETWORNIK – MAG 5000
6	zasuwa do zgrzewania typu E2 z żeliwa sferoidalnego	Dn 300 mm	3	HAWLE nr kat. 4100E2
5	zasuwa do zgrzewania typu E2 z żeliwa sferoidalnego	Dn 150 mm	3	HAWLE nr kat. 4100E2
4	mufa elektrooporowa SDR17	Dz 315 mm	1	WAVIN nr kat. 3254951370
3	mufa elektrooporowa SDR17	Dz 160 mm	5	WAVIN nr kat. 3254975110
2	rura kanalizacyjna z PE SDR17 PE100 PN10	Dz 315 mm		WAVIN nr kat. 3065273430
1	rura kanalizacyjna z PE SDR17 PE100 PN10	Dz 160 mm		WAVIN nr kat. 3065273430

Hydro Instal
HYDRO - INSTAL ZIS
Stroński-Homa Spółka Jawna
43-391 Mazańcowice 178, tel. (033)8155412

INWESTOR
GMINA JASIENICA
JASIENICA 159, 34-385 JASIENICA

LOKALIZACJA
MIĘDZYRZECZE DOLNE
I MAZAŃCOWICE, GM JASIENICA

ZADANIE
Dokumentacja techniczna dla sieci kanalizacyjnej-kolektora tłocznego i pompowni w oparciu o dokumentację techniczną kanalizacji san. w zlewni rzeki Jasieniczanka

PROJEKT
PROJEKT BUDOWLANO - WYKONAWCZY

NAZWA RYSUNKU
ROZMIESZCZENIE KANAŁÓW PRZED POMPOWNIĄ ŚCIEKÓW

PROJEKTOWAŁ	mgr inż. Agnieszka Zagórska Upr. nr SLK/1959/PWOS/07	DATA IX 2008 r.	PODPIS	SKALA 1:30
SPRAWDZIŁ	mgr inż. Stanisław Golec Upr. nr SLK/IIS/9719/03	DATA IX 2008 r.	PODPIS	NR ARKUSZA
OPRACOWAŁ	mgr inż. Katarzyna Świder	DATA IX 2008 r.	PODPIS	NR RYSUNKU 11

POMPOWNIA ZE ZBIORNIKAMI RETENCYJNYMI

RZUT POMPOWNI I ZBIORNIKÓW RETENCYJNYCH

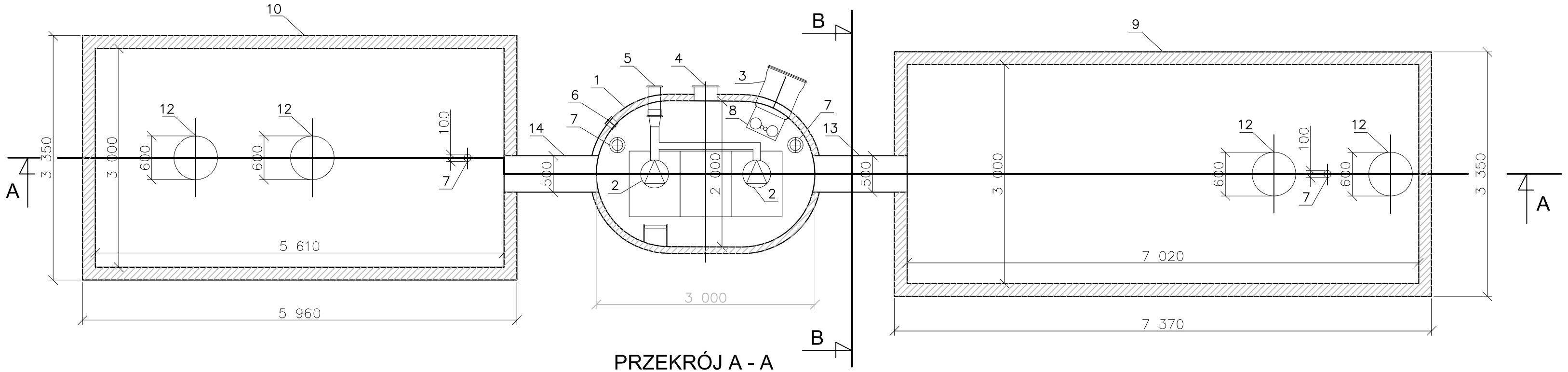

PRZEKRÓJ B - B

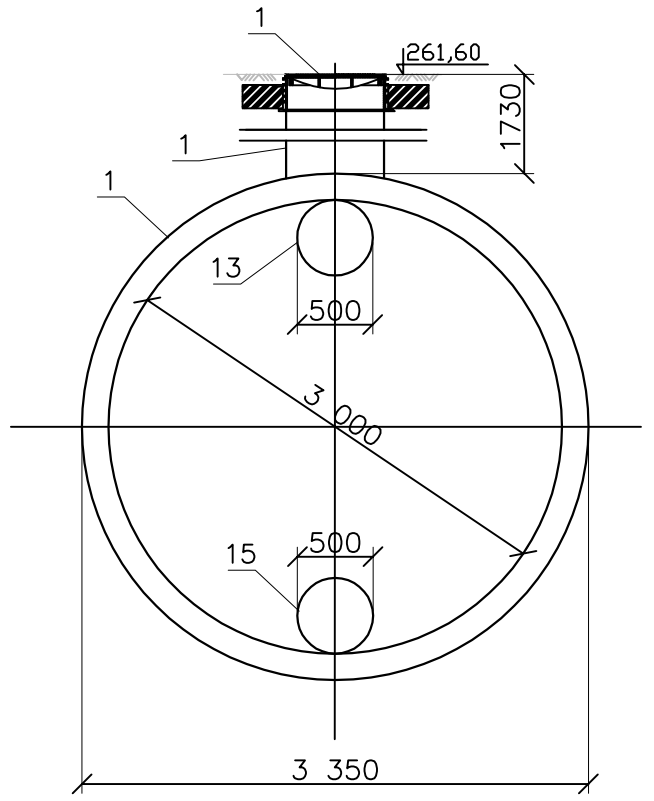

PRZEKRÓJ A - A

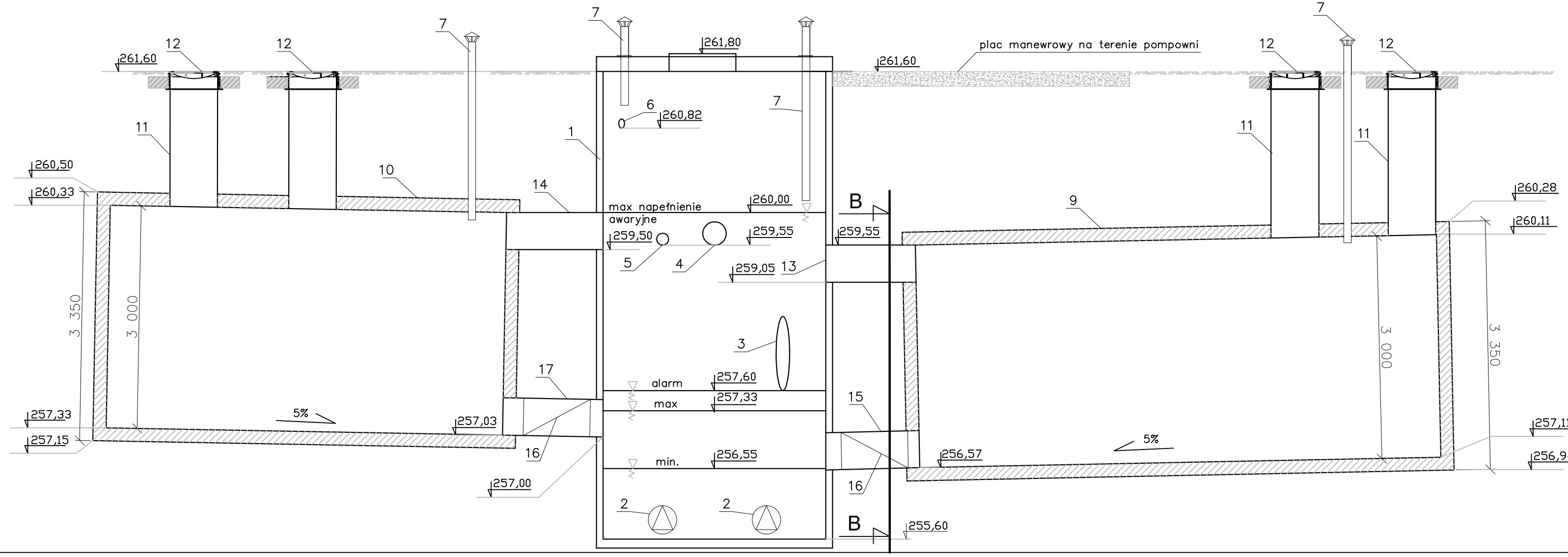

Lp.	NAZWA	WYMIAR	ILOŚĆ SZT.	UWAGI
17	Kruciec odpływowy ze zbiornika II i=2%	Dn500mm, L=1,3m	1	
16	Zawór WaStop	Dn500mm, L=1,0m	2	
15	Kruciec odpływowy ze zbiornika I i=2%	Dn500mm, L=1,3m	1	
14	Kruciec napływowy do zbiornika II	Dn500mm, L=1,0m	1	
13	Kruciec napływowy do zbiornika I	Dn500mm, L=1,0m	1	
12	Zwieńczenie komina typu ciężkiego z włazem ø600		4	prod. KWHpipe
11	Komin włazowy	Dz 625 mm	4	komin standardowy zb. W
10	Zbiornik retencyjny II	Vret.=40m	1	prod. KWHpipe, zb. WEH
9	Zbiornik retencyjny I	Vret.=50m³	1	prod. KWHpipe, zb. WEH
8	Rozdrabniarka z kratą przelewową		1	CHANNEL MONSTER M.CDD1
7	Kominek wentylacyjny	Dz110mm PVC	4	
6	Kruciec elektryczny	Dz110mm	1	wyposażenie zbiornika pompo
5	Kruciec tłoczny (dla II etapu wyłączony z pracy–zaślepić)	Dz160mm PE	1	prod. Wavin
4	Kruciec tłoczny (dla I etapu zaślepiony)	Dz315mm PE	1	prod. Wavin
3	Kruciec dopływowy ścieków sanitarnych	Dz500mm PVC	1	prod. Wavin
2	Pompa FLYGT NP 3171.181.SH/275	22kW	2(3 do I etapu)	pompy zatapialne do ściek
1	Zbiornik pompowni z kompletnym wyposażeniem (wg rys.9)	3,0mx2,0m, H=6,2m	1	zb. owalny z polimerobetc

UWAGA!
–wymiary podane w [mm]

–pod zbiornikiem pompowni należy wymienić grunt. Wykonać podsypkę z tłucznia drobnego o grubości 30 cm,

–zbiorniki wymagają zakotwiczenia ze względu na wypór. Projektuje się
dla ZBIORNIKA I:
długość fundamentu – 6,5 m
szerokość fundamentu – 0,60 m
wysokość fundamentu – 0,30 m
liczba par kotew – 7 szt

dla ZBIORNIKA II:
długość fundamentu – 3,5 m
szerokość fundamentu – 0,6 m
wysokość funtametnu – 0,3 m
liczba par kotew – 7 szt

Hydro Instal
HYDRO - INSTAL ZIS
Stroński-Homa Spółka Jawna
43-391 Mazańcowice 178, tel. (033)81554

INWESTOR
GMINA JASIENICA
JASIENICA 159, 34-385 JASIENICA

LOKALIZACJA
MIĘDZYRZECZE DOLNE
I MAZAŃCOWICE, GM JASIENICA

ZADANIE
Dokumentacja techniczna dla sieci kanalizacyjnej-kolektora tłocznego i pompown
oparciu o dokumentację techniczną kanalizacji san. w zlewni rzeki Jasieniczanka

PROJEKT
PROJEKT BUDOWLANO - WYKONAWCZY

NAZWA RYSUNKU
POMPOWNIA ZE ZBIORNIKAMI RETENCYJNYMI

PROJEKTOWAŁ	mgr inż. Agnieszka Zagórska Upr. nr SLK/1959/PWOS/07	DATA IX 2008 r.	PODPIS	SKALA 1:1
SPRAWDZIŁ	mgr inż. Stanisław Golec Upr. nr SLK/IS/9719/03	DATA IX 2008 r.	PODPIS	NR ARKUS
OPRACOWAŁ	mgr inż. Katarzyna Świder	DATA IX 2008 r.	PODPIS	NR RYSU 12

RZUT FUNDAMENTU DLA ZBIORNIKA II

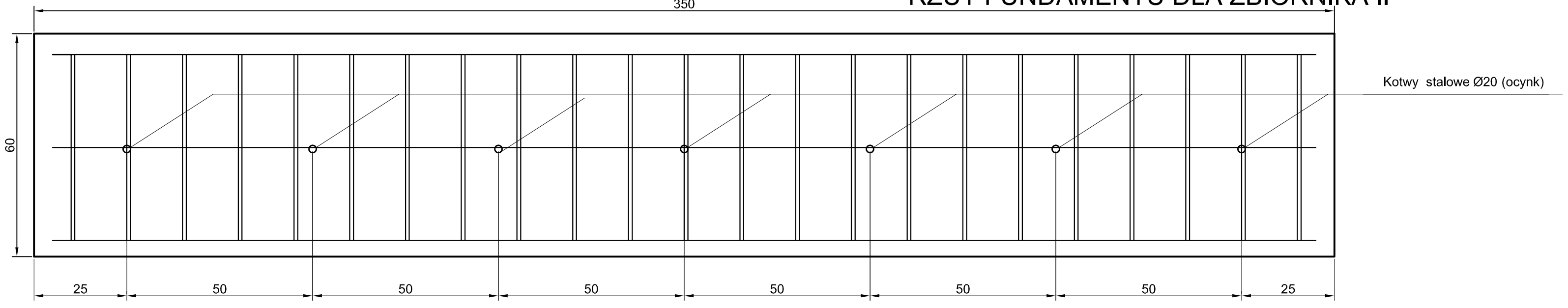

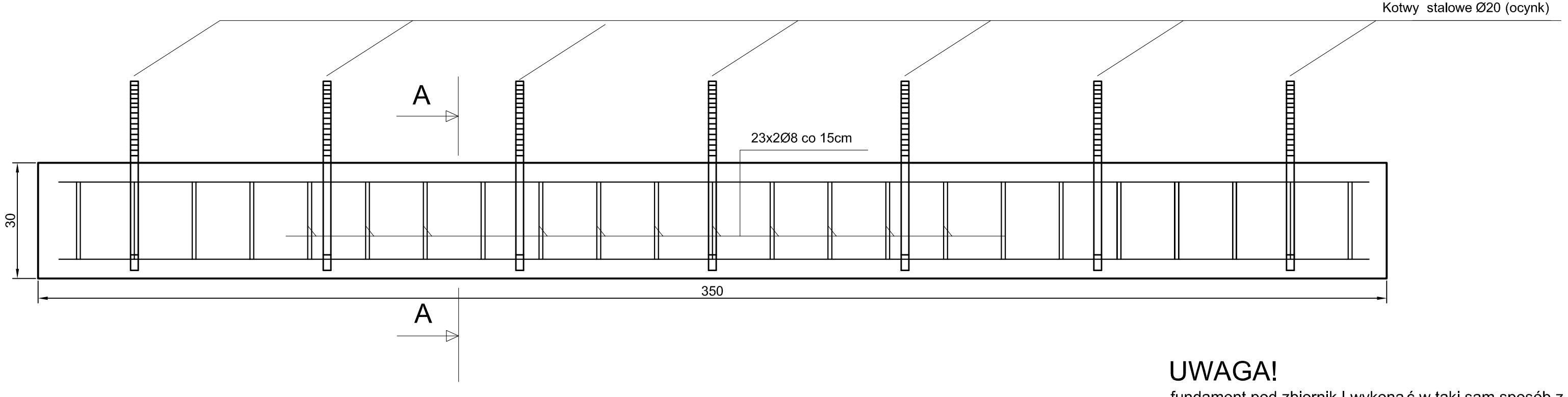

CIĘGNO

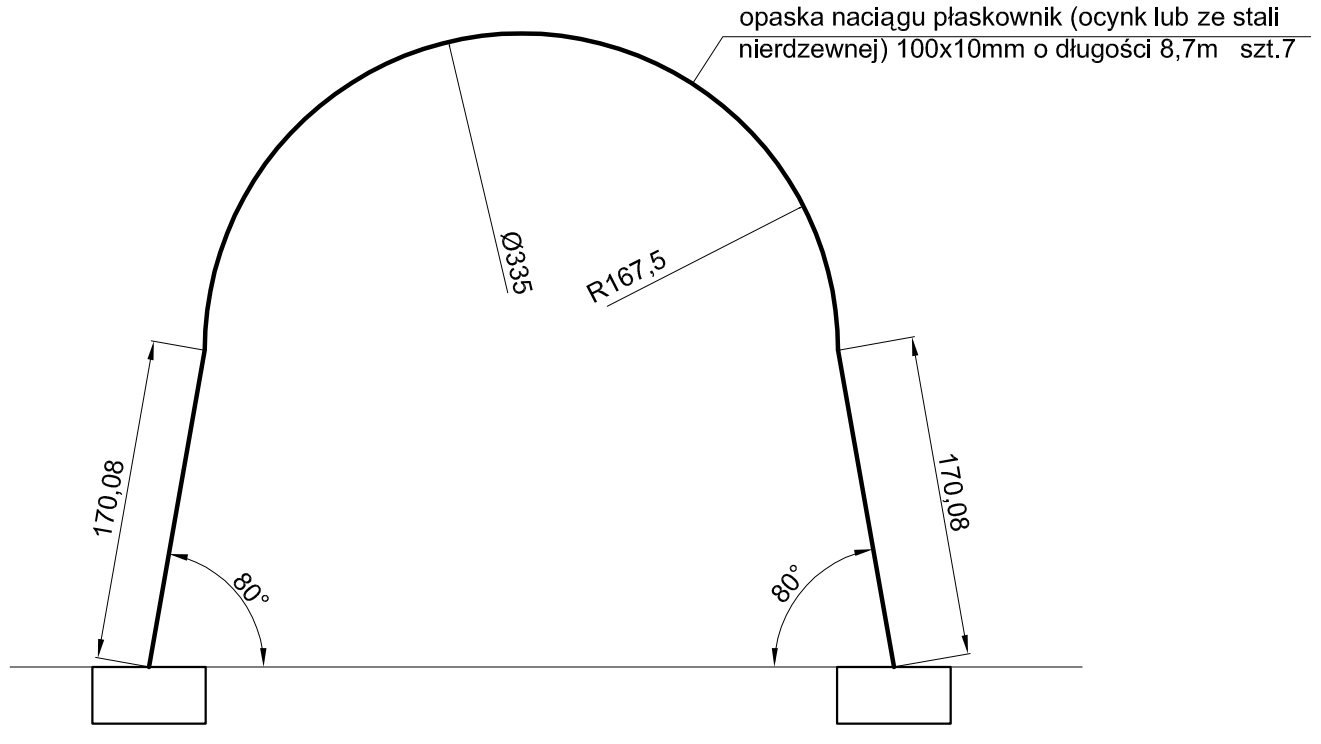

A — A

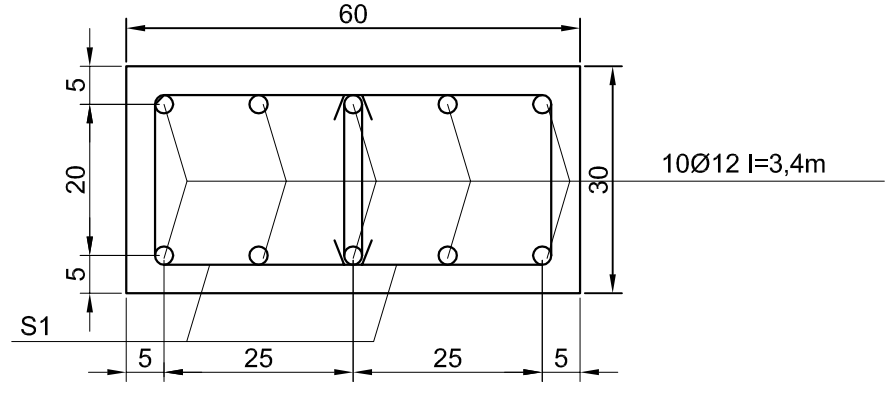

S1

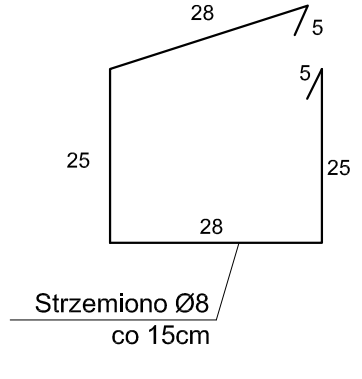

Kotew stalowa Ø20

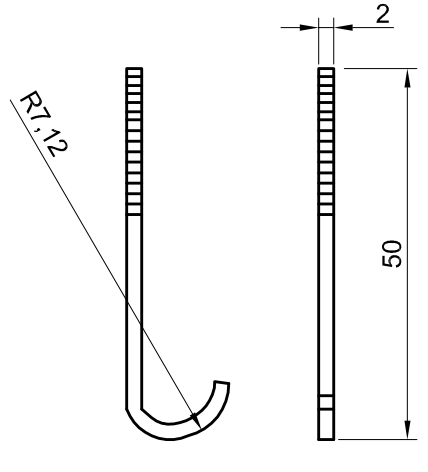

UWAGA!

fundament pod zbiornik I wykona ć w taki sam sposób z tym, że długość fundamentu wynosi 6,5 m a rozstaw kotew wynosi 1,0 m między sobą i 0,25 m od końców fudnamentów

Kotwy (śruby) wraz z nakrętkami za pomocą, których należy przykręcać cięgna należy zabetonować

Opaskę (cięgno) wykonać z płaskownika ocynkowanego lub ze stali nierdzewnej o wymiarach 100x10 mm i o gługości 8,7m

Dla lepszego dopasowania cięgna do zbiornika można zastosować uszczelkę gumową o gr. 1 cm

Fundament należy zbroić stalą A0 i AIII

Śruby, nakrętki i cięgna zastosować ze stali nierdzewnej

Hydro Instal	HYDRO - INSTAL ZIS Stroński-Homa Spółka Jawna 43-391 Mazańcowice 178, tel. (033)8155412			
INWESTOR	GMINA JASIENICA JASIENICA 159, 34-385 JASIENICA	LOKALIZACJA	MIĘDZYRZECZE DOLNE I MAZAŃCOWICE, GM JASIENICA	
ZADANIE	Dokumentacja techniczna dla sieci kanalizacyjnej-kolektora tłocznego i pompowni w oparciu o dokumentację techniczną kanalizacji san. w zlewni rzeki Jasieniczanka			
PROJEKT	PROJEKT BUDOWLANO - WYKONAWCZY			
NAZWA RYSUNKU	FUNDAMENTY I SPOSÓB KOTWICZENIA ZBIORNIKÓW RETENCYJNYCH			
PROJEKTOWAŁ	mgr inż. Agnieszka Zagórska Upr. nr SLK/1959/PWOS/07	DATA IX 2008 r.	PODPIS	SKALA
SPRAWDZIŁ	mgr inż. Stanisław Golec Upr. nr SLK/IS/9719/03	DATA IX 2008 r.	PODPIS	NR ARKUSZA
OPRACOWAŁ	mgr inż. Katarzyna Świder	DATA IX 2008 r.	PODPIS	NR RYSUNKU 13

WJAZD DO POMPOWNI

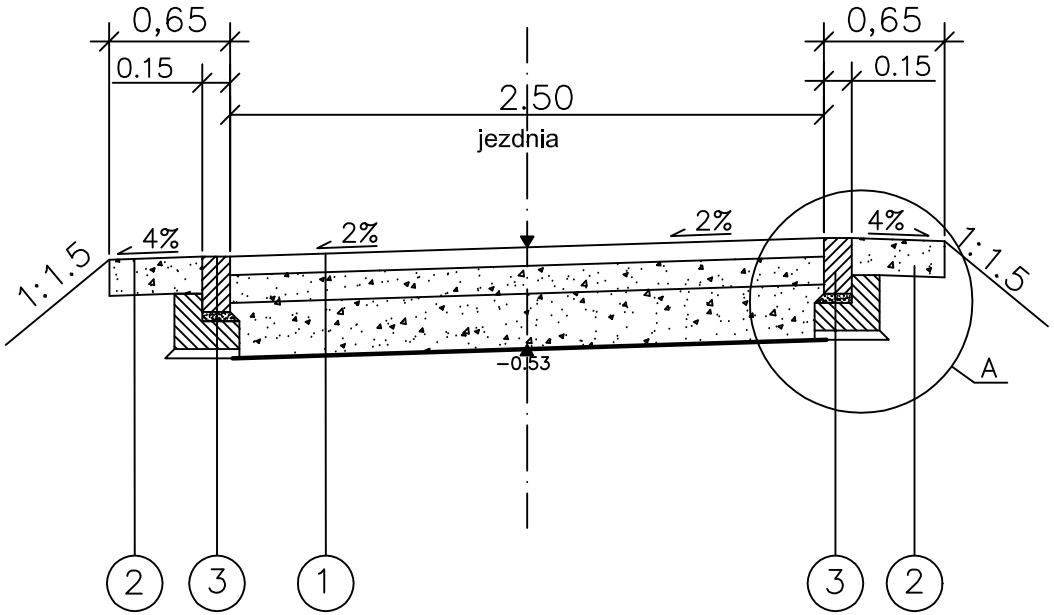

SZCZEGÓŁ "A"
skala 1:20

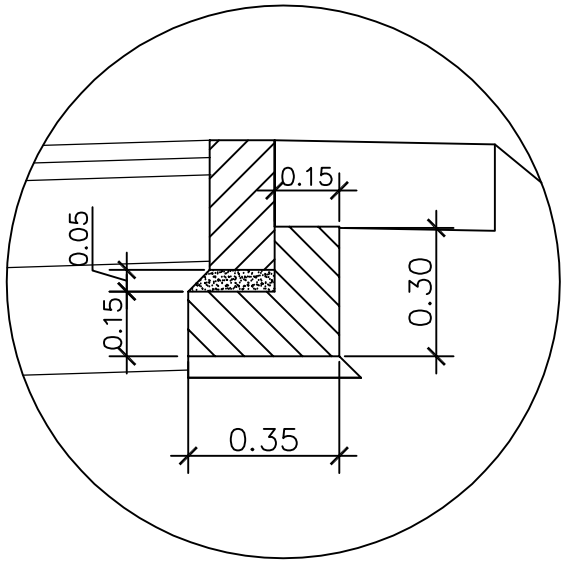

1 konstrukcja nawierzchni wjazdu do pompowni

20 cm podbudowa z kruszywa łamanego 0/31,5 mm stabilizowanego mechanicznie

25 cm warstwa odcinająca z pospółki 0/63mm

– geosyntetyk

2 konstrukcja pobocza

20 cm kruszywo łamane stabilizowane mechanicznie 0/35

3 krawężnik betonowy

krawężnik betonowy wtopiony 15 x 30 cm

podsypka cementowo – piaskowa 5 cm

ława betonowa z oporem 35x30 cm

Hydro Instal	HYDRO - INSTAL ZIS Stroński-Homa Spółka Jawna 43-391 Mazańcowice 178, tel. (033)8155412			
INWESTOR GMINA JASIENICA JASIENICA 159 34-385 JASIENICA		LOKALIZACJA MIĘDZYRZECZE DOLNE I MAZAŃCOWICE, GM JASIENICA		
ZADANIE PROJEKT KOLEKTORA TŁOCZNEGO I POMPOWNI KANALIZACYJNEJ				
PROJEKT PROJEKT BUDOWLANO - WYKONAWCZY				
NAZWA RYSUNKU PRZEKRÓJ POPRZECZNY WJAZDU DO POMPOWNI				
PROJEKT	mgr inż. Agnieszka Zagórska Upr. nr SLK/1959/PWOS/07	DATA VIII 2008 r.	PODPIS	SKALA
SPRAWDZIŁ	mgr inż. Stanisław Golec Upr. nr SLK/IS/9719/03	DATA VIII 2008 r.	PODPIS	NR ARKUSZU
OPRACOWANIE	mgr inż. Katarzyna Świder	DATA VIII 2008 r.	PODPIS	NR RYSUNKU 14